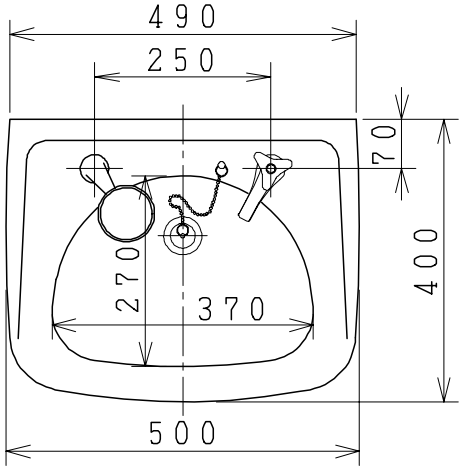

器具明細

品番	品名	個数
L161N	洗面器	1
NL1	立水栓	1
NL2Y	アングル形止水栓(共用形)	1
NL3P	Pトラップ	1
NT31#	水石けん入れ	1
NT2	バックハンガー	1
NT2B	壁止金具	1

Sトラップの場合

NL3S	Sトラップ	1

ストレート形止水栓の場合

NL200Y	ストレート形止水栓(共用形)	1

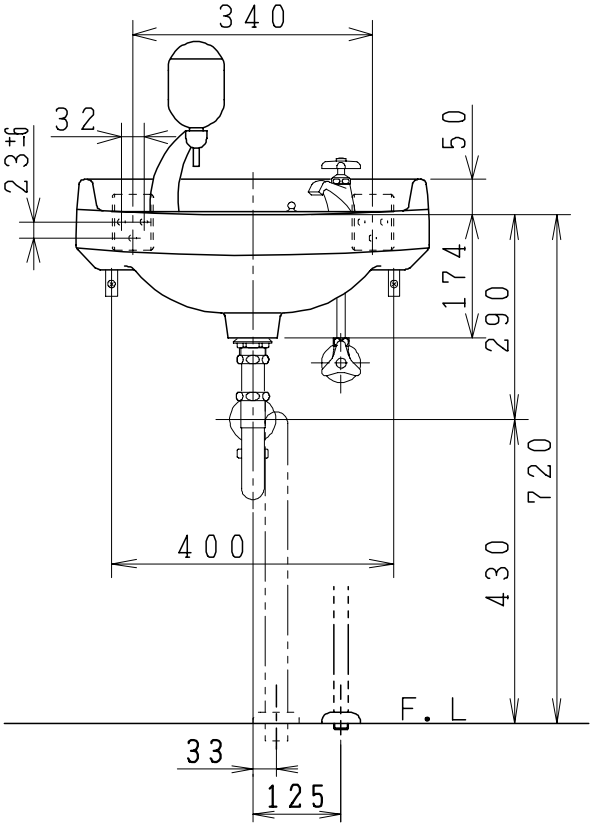

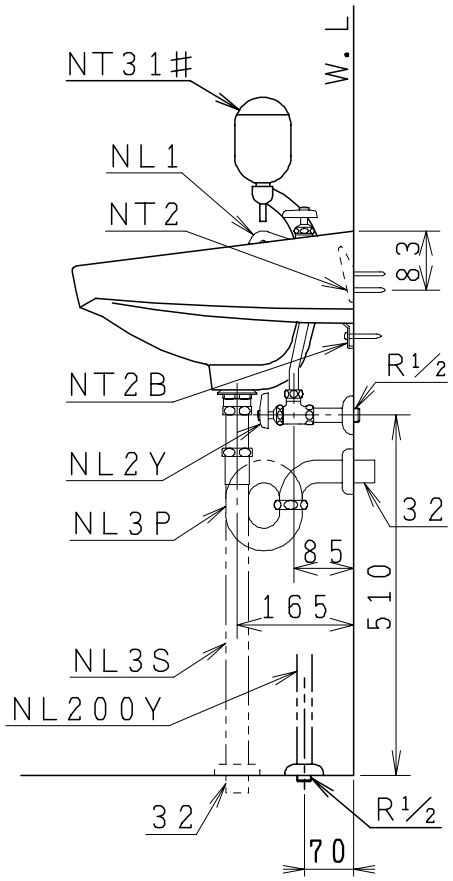

製図	写図	検図	承認	品名	そで付小形洗面器（容量5.0ℓ）	品番	L161N	尺度	1/10
間瀬			古林		ジャニス工業株式会社	図番	L0161047		
20・10・7	・・								