器　具　明　細

品　番	品　名	個数
L810	手洗器	1
NL1	立水栓	1
NL2Y	アングル形止水栓(共用形)	1
NL31P	Pトラップ	1
NT7A(4)	化粧頭付木ねじ	1

Sトラップの場合

NL31S	Sトラップ	1

ストレート止水栓の場合

NL200Y	ストレート形止水栓(共用形)	1

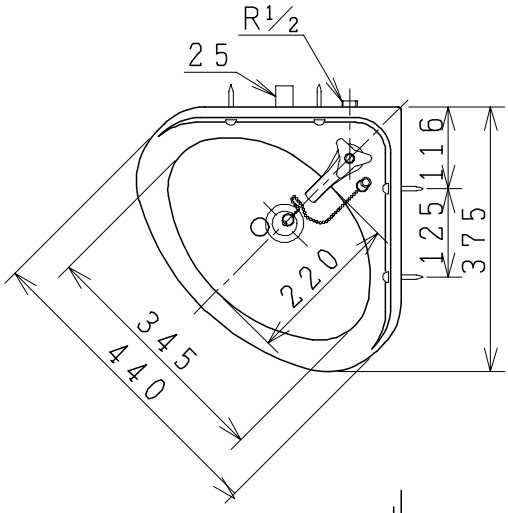

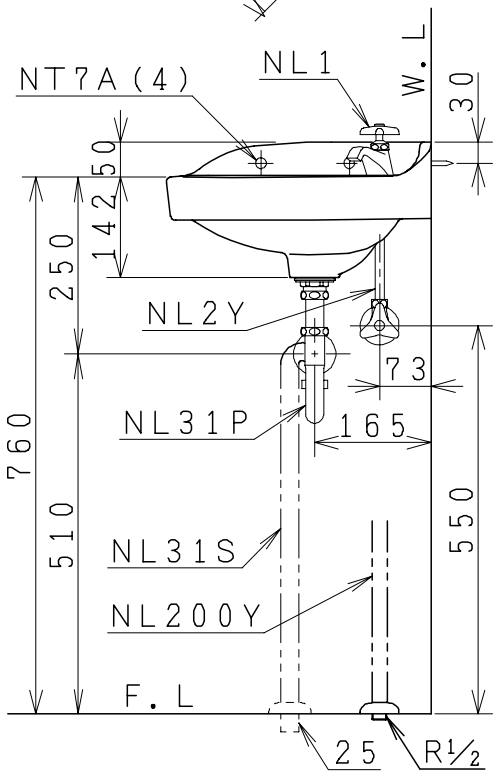

製図	写図	検図	承認	品名	隅付大形手洗器	品番	L810	尺度	1/10
間瀬			古林	ジャニス工業株式会社		図番	L0810012		
22・5・25	・・								