器　具　明　細

品　　番	品　名	個数
U1M	小便器	1
TV1	筒	1
NT7Aカラー	化粧頭付木ねじ	4

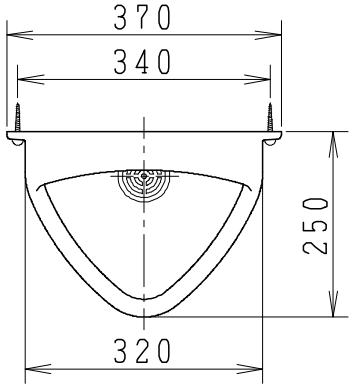

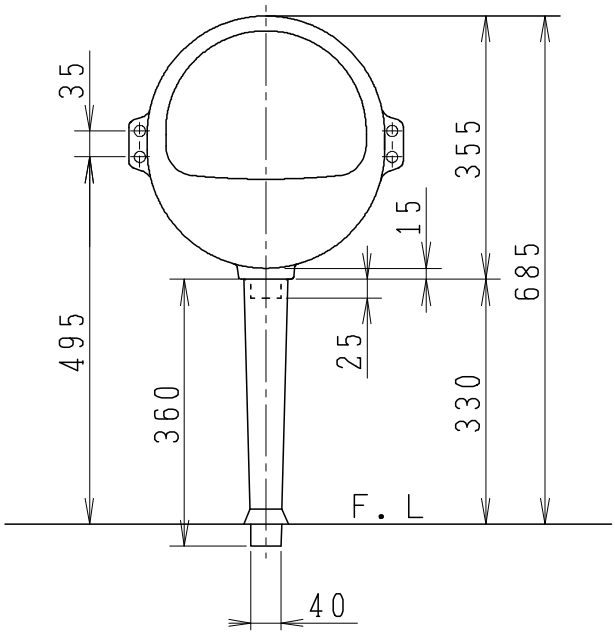

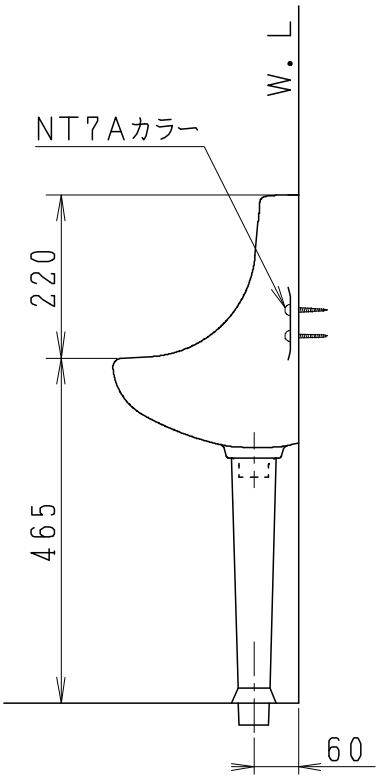

製　図	写　図	検　図	承　認	品名	非水洗小便器 小便器用筒	品番	U1M TV1	尺度	1/10
堀 '17・7・22	・　・		間瀬	Janis ジャニス工業株式会社		図番	U0101400		