品　番	品　名	個数
LTCK350R	手洗キャビ	1
NL221F60WY	アングル形止水栓(共用形)	1
NL211F435WY30	ストレート形止水栓(共用形)	1

※止水栓は別途
※壁排水の場合、排水Ｌ管（44131）別途

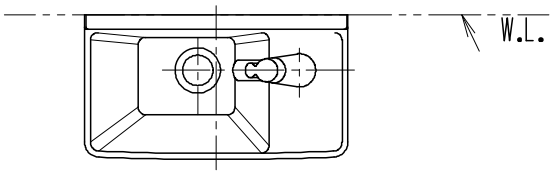

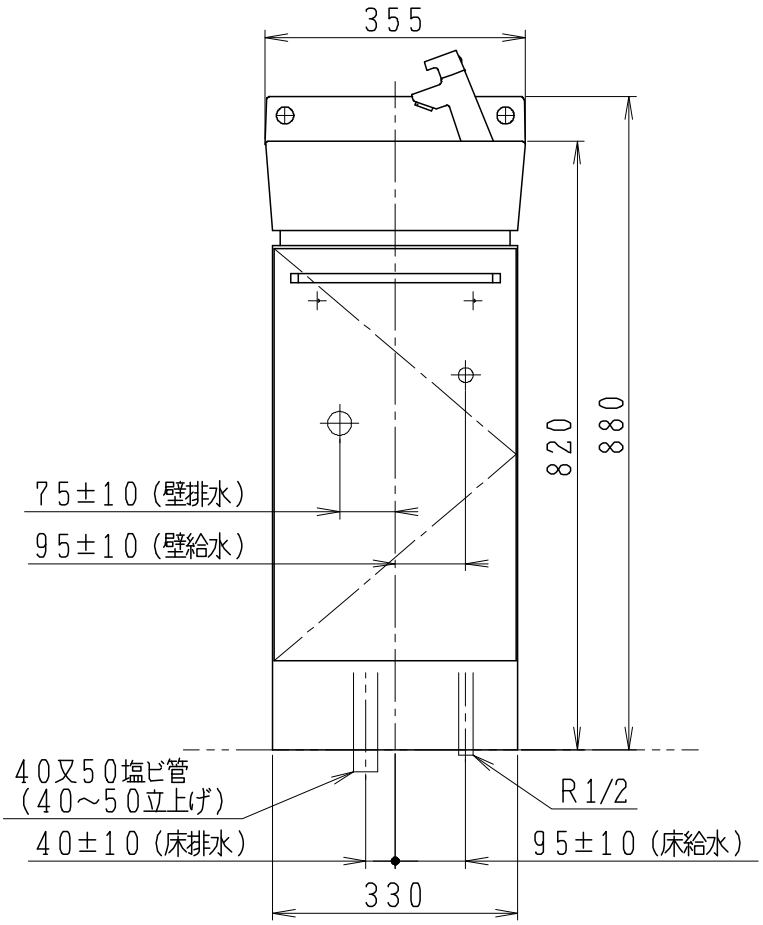

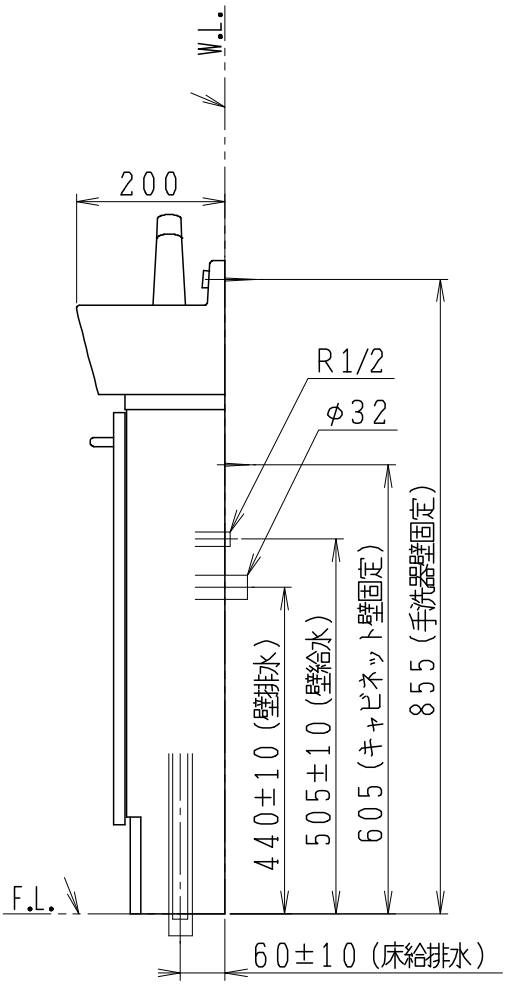

製図	写図	検図	承認	品名	手洗キャビ	品番	LTCK350R	尺度	1/10
中村				ジャニス工業株式会社		図番	LU717530		
13・9・17	・・								