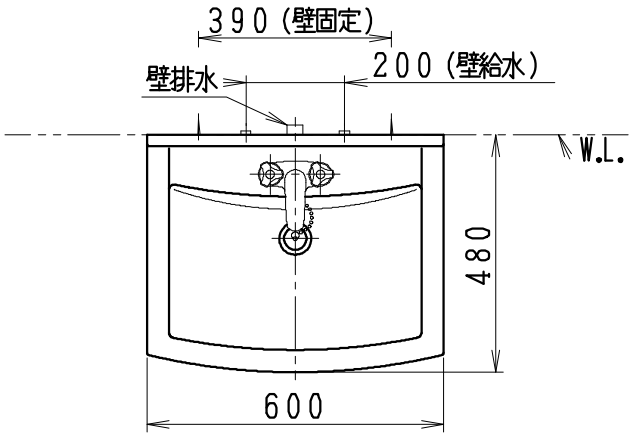

品　番	品　名	個数
LU601RSC	洗面化粧台	1
LU601RSCY	洗面化粧台・寒冷地	
LUM6020SLC	化粧鏡台（くもり止めコート付き）	1
止水栓手配品番（アングル形の場合）		
NL221-75WMY	アングル形止水栓（共用形）	2
NL30S40	フレキシブルパイプ	2
止水栓手配品番（ストレート形の場合）		
NL211-330WMY	ストレート形止水栓（共用形）	2
NL30S40	フレキシブルパイプ	2

※止水栓は別途
※化粧鏡台
・電源：100V，50/60Hz
・照明器具：5W　LED電球　昼白色　口金E26
・コンセント容量：合計1300W（外付1コ・内部1コ）
・電源コードの取出しは、左または右
※センターミラー　くもり止めコート付き

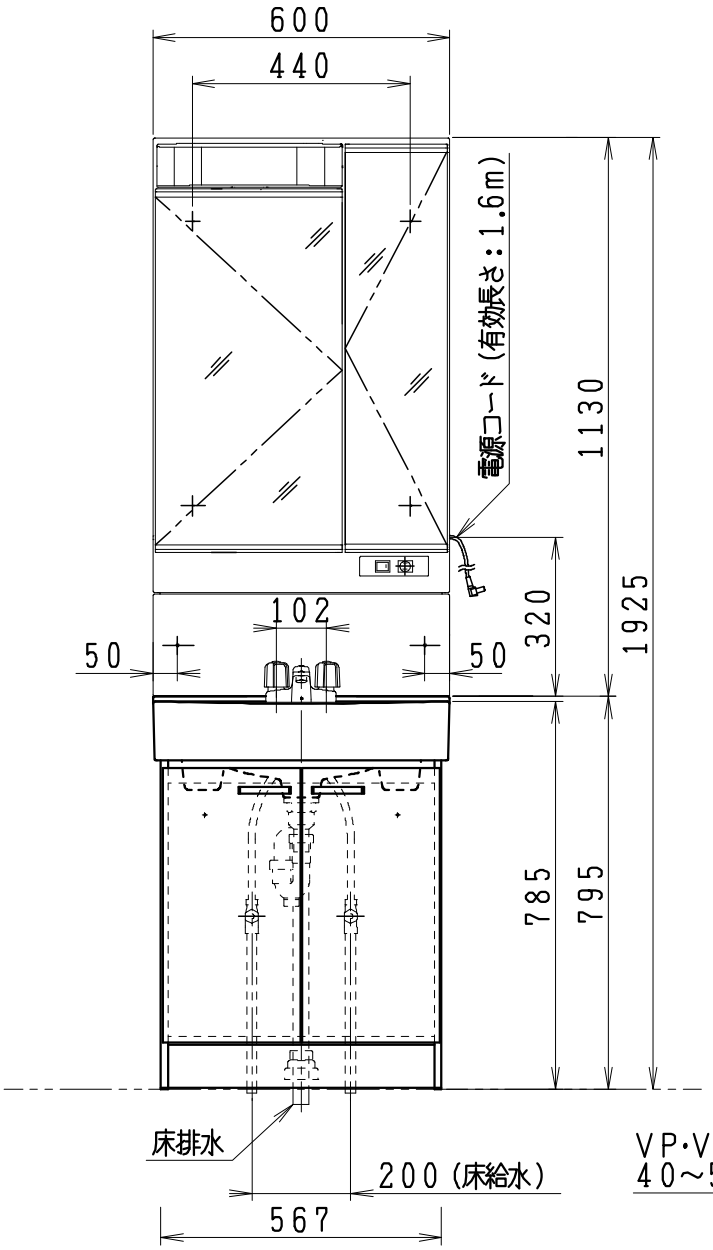

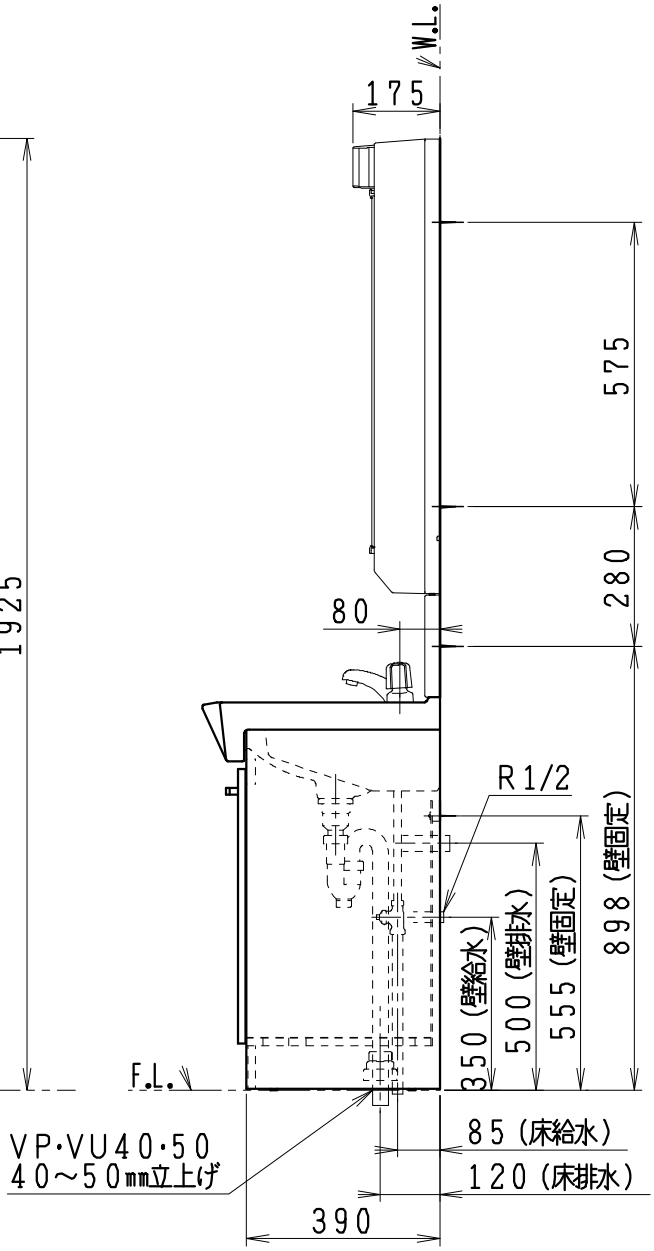

製図	写図	検図	承認	品名	品番	尺度
堀		亀井	間瀬	600㎜幅 洗面化粧ユニット	LU601RSC型 LUM6020SLC	1/15
28・11・18	・・			Janis ジャニス工業株式会社	図番 LU217630	