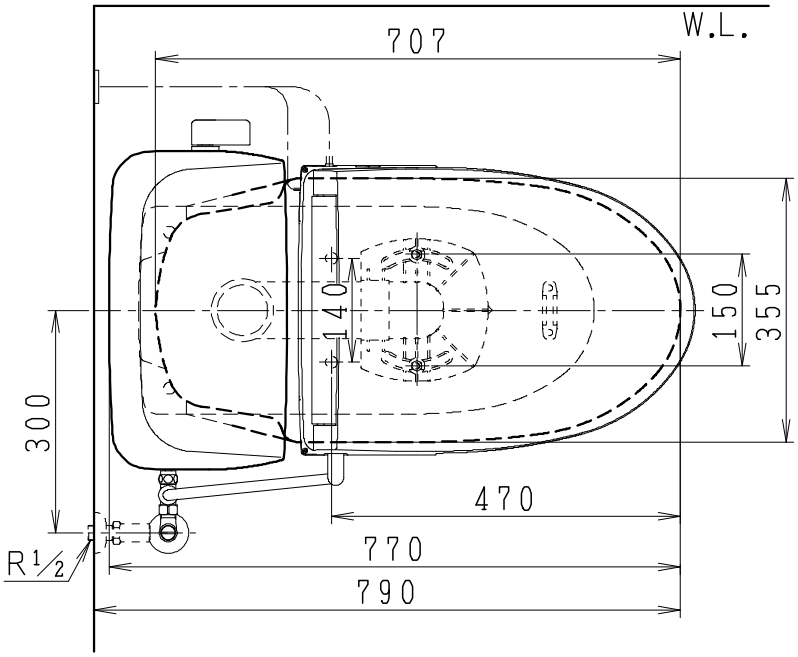

UNC8082RGCの内訳		
品　番	品　名	個数
SC8080-RGC	便器セット	1
ST6020-0EL	タンクセット	1
JCS-590DRN	温水洗浄便座	1

・温水洗浄便座の仕様
電源　AC100V 50／60Hz
最大消費電力　1060W

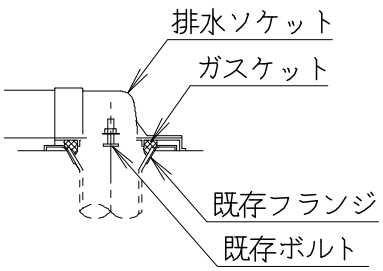

排水ソケットとフランジ部の固定

リモコン

リモコンは信号の届く位置に設置してください

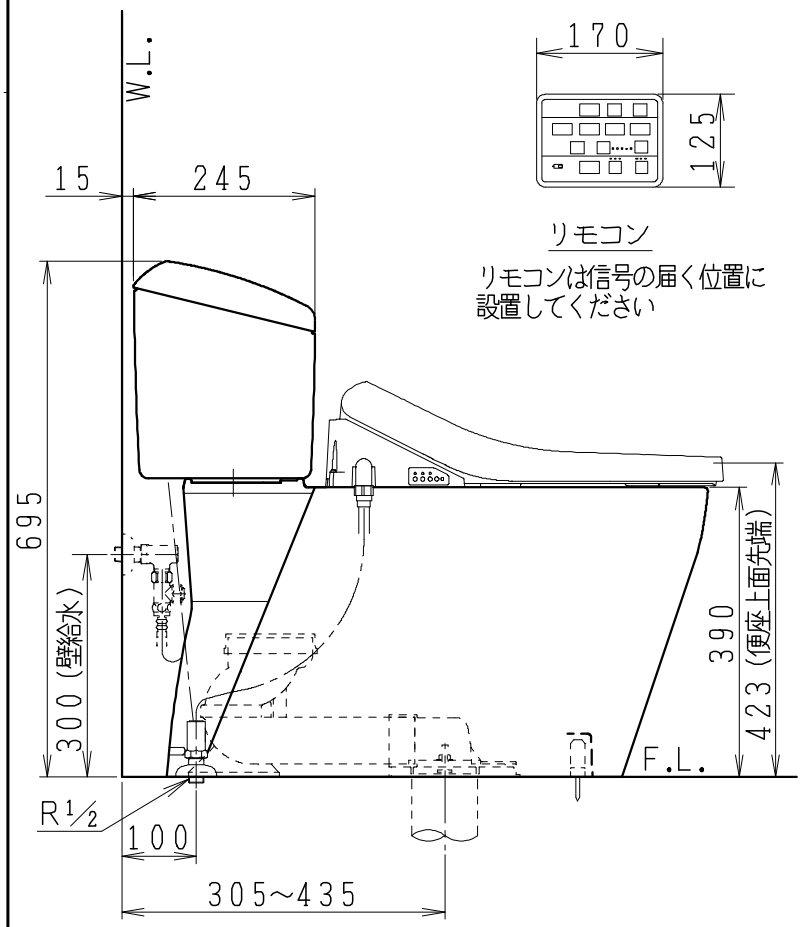

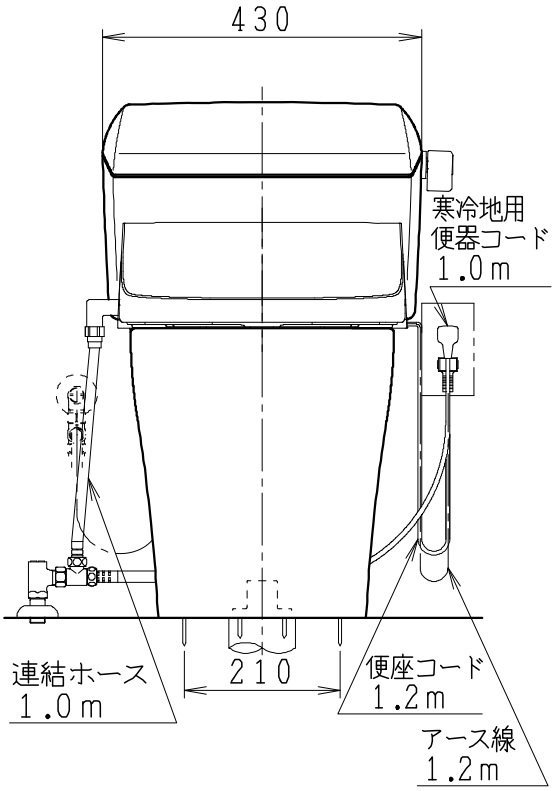

製図	写図	検図	承認	シリーズ名	品番	UNC8082RGC	尺度	1/10
堀			間瀬	ユニクリン（590）				
'18・3・2	・・			Janis ジャニス工業株式会社	図番	C808RT060		