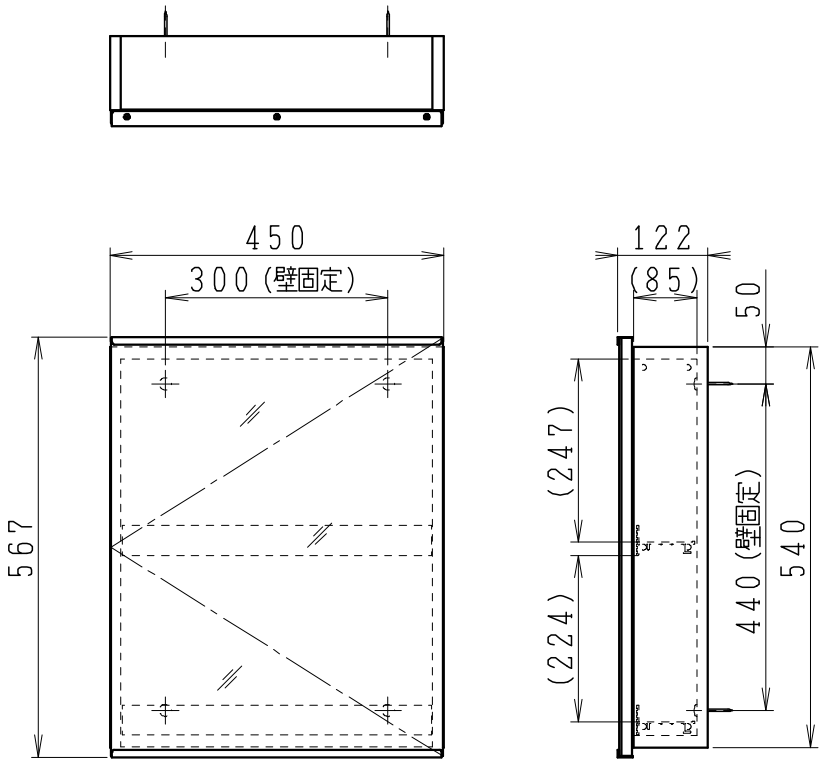

※着脱式トレイ２個

製図	写図	検図	承認	品名	450mm幅 収納棚付鏡	品番	LUM4510PNN	尺度	1/10
川野		椎葉	椎葉	Janis ジャニス工業株式会社		図番	LU911050		
'23・2・21	・・								