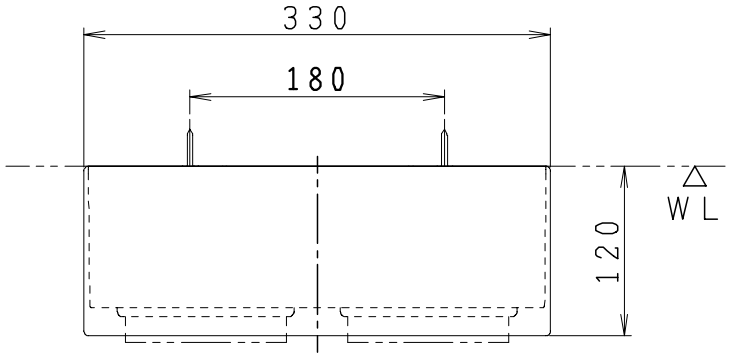

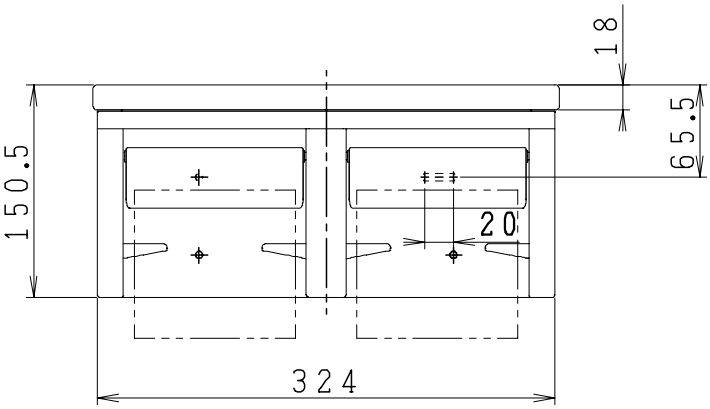

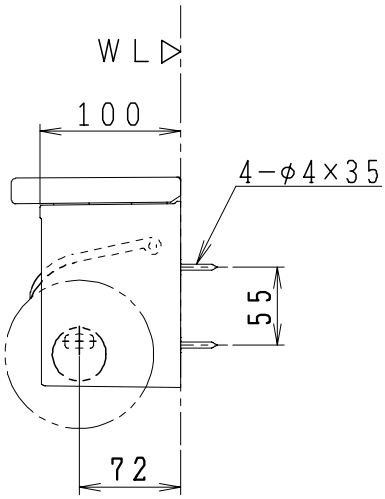

品番	棚板色名
AU0330W−06	メープル
AU0330W−07	ウォールナット

製図	写図	検図	承認	品名	棚付二連紙巻器	品番	別記	尺度	1/5
地名坊		間瀬	古林	ジャニス工業株式会社		図番	969900		
25・8・28	・ ・								