品　番	品　名	個数
LU604CFJ	洗面化粧台	1
LU604CFJY	洗面化粧台・寒冷地	
止水栓手配品番（アングル形の場合）		
NL221-75WMY	アングル形止水栓（共用形）	2
止水栓手配品番（一般地、ストレート形の場合）		
NL211-300WMY	ストレート形止水栓（共用形）	2
止水栓手配品番（寒冷地、ストレート形の場合）		
NL211-330WMY	ストレート形止水栓（共用形）	2

※止水栓は別途

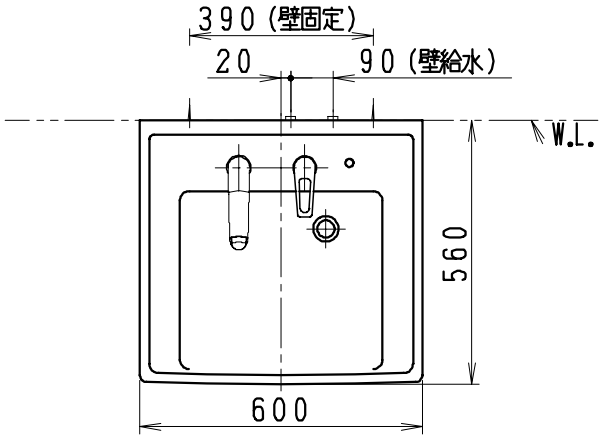

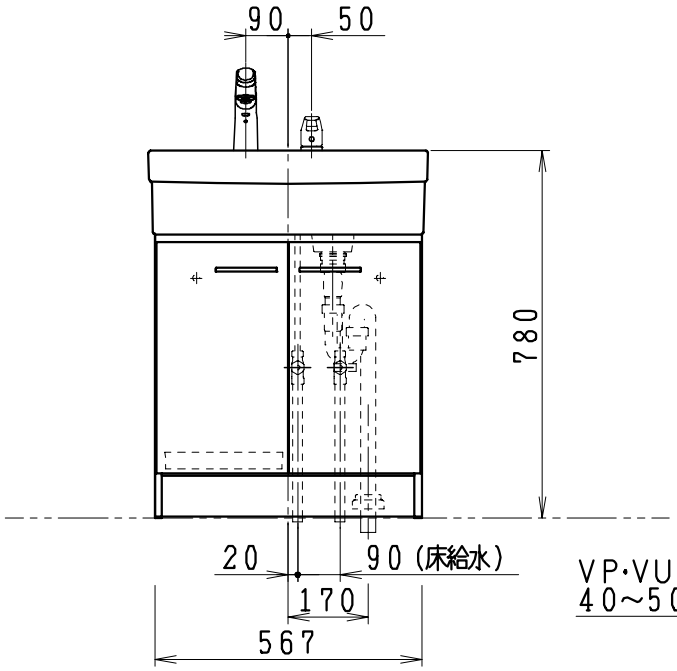

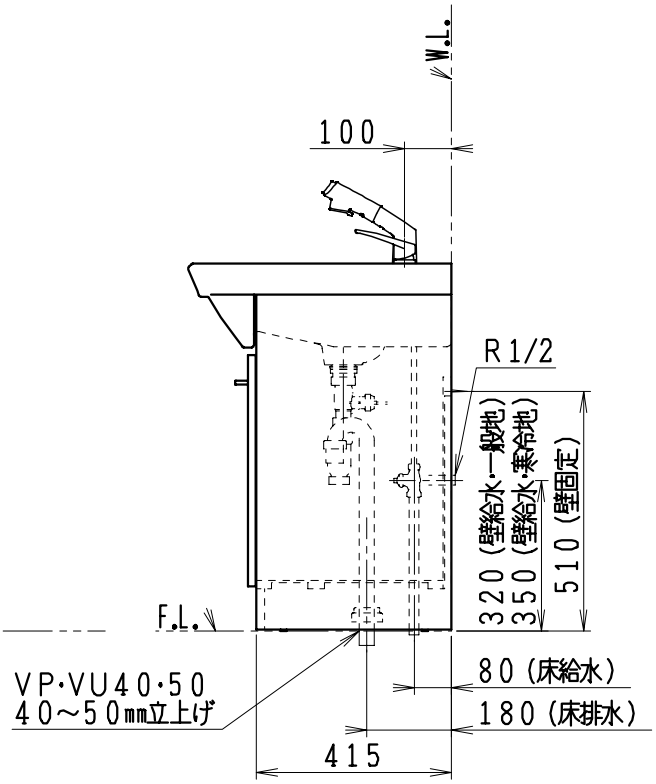

製図	写図	検図	承認	品名	600㎜幅 洗面化粧台	品番	LU604CFJ型	尺度	1/15
間瀬				ジャニス工業株式会社		図番	LU217110		
25・10・1	・・								