品　番	品　名	個数
LU753CFJ	洗面化粧台	1
LU753CFJY	洗面化粧台・寒冷地	
止水栓手配品番（アングル形の場合）		
NL221-75WMY	アングル形止水栓（共用形）	2
止水栓手配品番（一般地、ストレート形の場合）		
NL211-300WMY	ストレート形止水栓（共用形）	2
止水栓手配品番（寒冷地、ストレート形の場合）		
NL211-330WMY	ストレート形止水栓（共用形）	2

※止水栓は別途

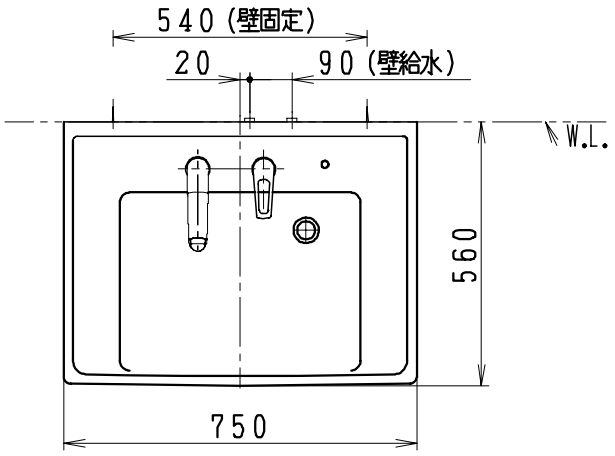

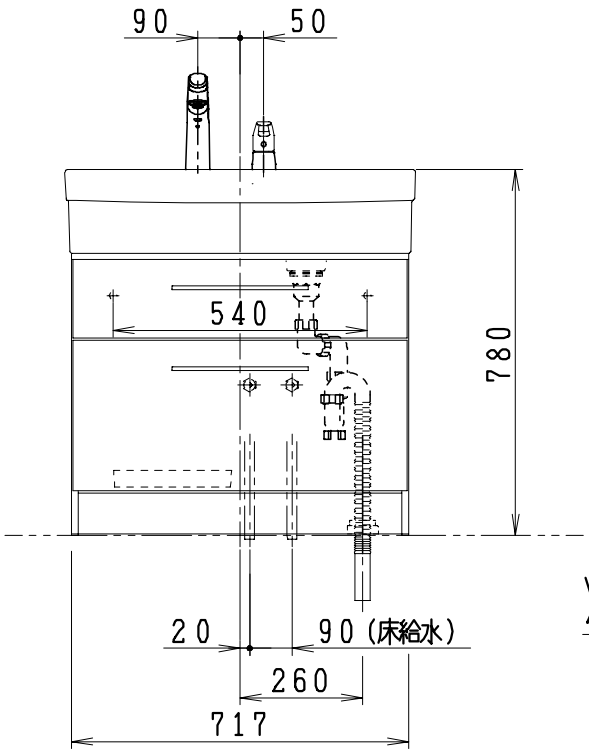

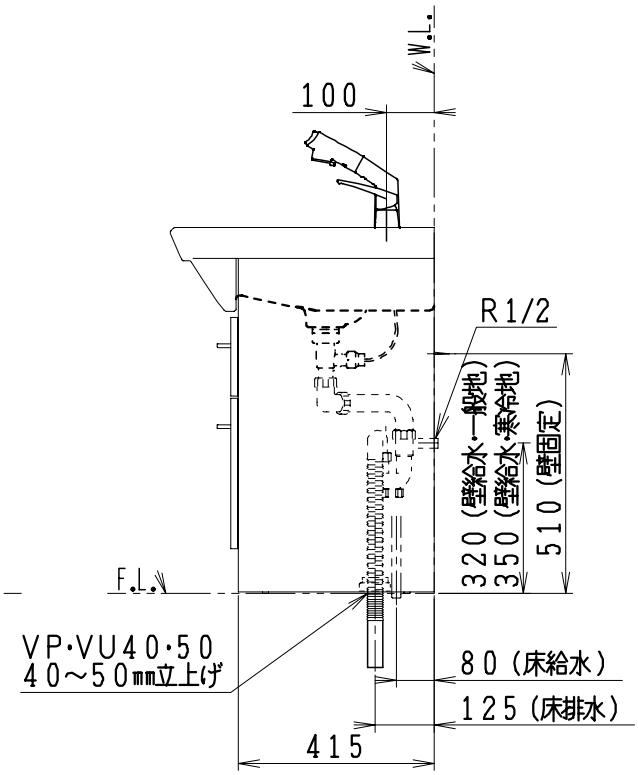

製　図	写　図	検　図	承　認	品名	750㎜幅 洗面化粧台	品番	LU753CFJ型	尺度	1/15
間瀬				ジャニス工業株式会社		図番	LU317570		
25・10・17	・・								