SDK1500Nの内訳		
品　番	品　名	個数
LTCK350R-▽□	手洗キャビ	1
LTP1170-0◇	カウンター	1
P69253	紙巻器・ブラケットセット	1

※品番の ▽ は扉のカラー記号を示す（別表1参照）
※品番の ◇ はカウンターのカラー記号を示す（別表1参照）
※品番の □ はボウルのカラー記号を示す（別表2参照）
※止水栓、壁排水用の排水L管は別途手配になります。

品　番	品　名	個数
NL221F60WY	アングル形止水栓（共用形）	1
NL211F435WY30	ストレート形止水栓（共用形）	1
44131	排水L管	1

記号	カラー
A	ホワイト
8	チャコール
9	ブラウン

別表1

記号	カラー
BW1	ピュアホワイト
BN8	オフホワイト
LR8	ピンク
BK	ブラック

別表2

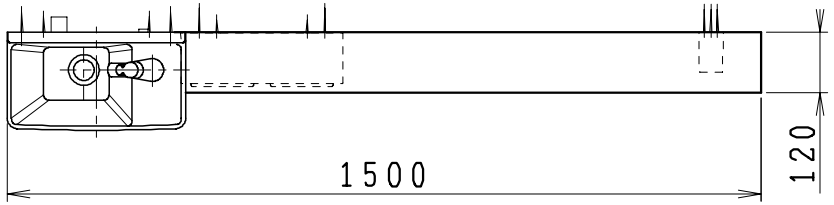

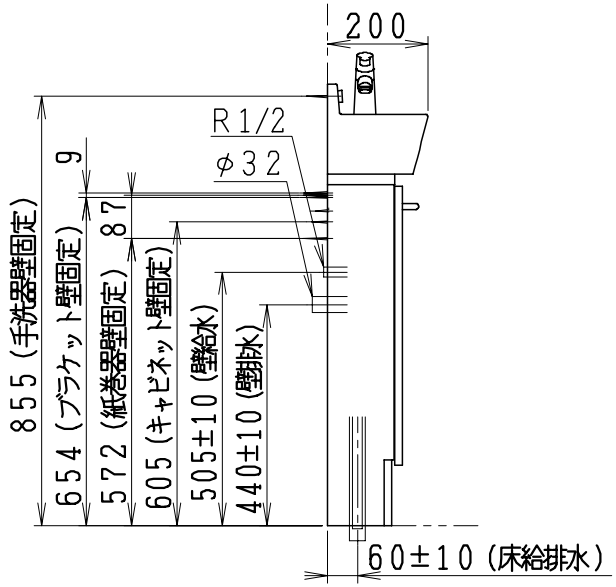

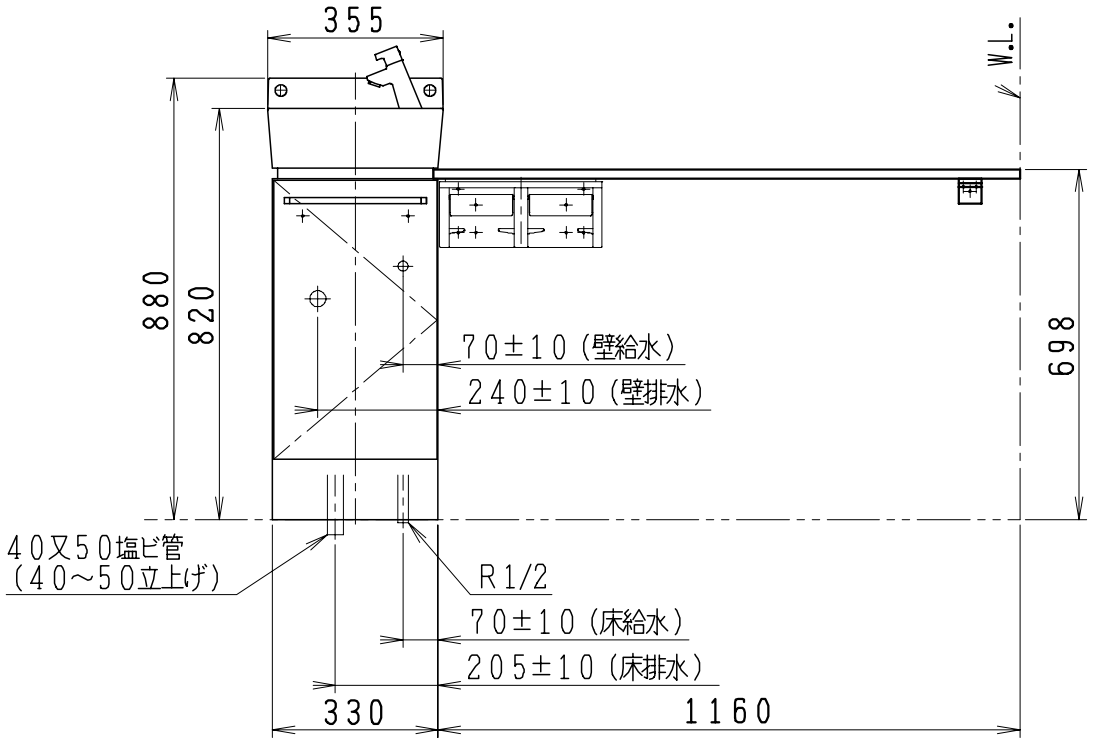

製図	亀井	27.1.20	
写図			
検図			
承認	間瀬		
品名	手洗カウンター		
品番	LU71750		
尺度	1/15		

ジャニス工業株式会社