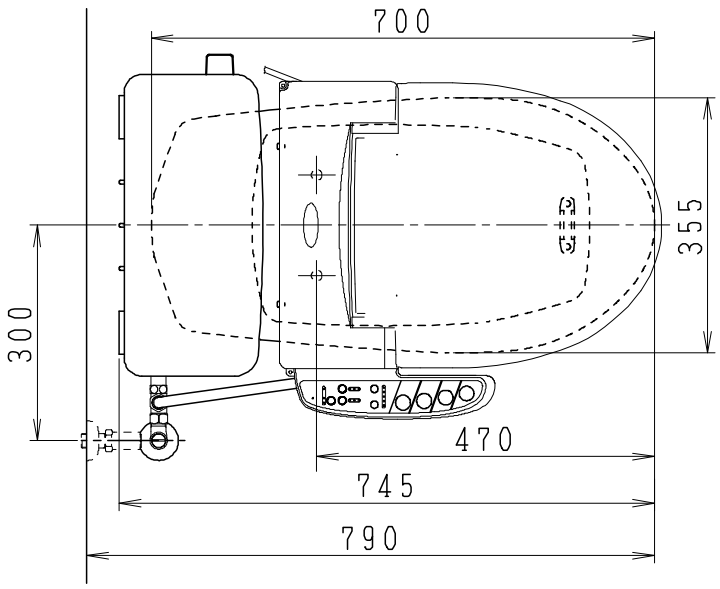

器　具　明　細

品　番	品　名	個数
SC0840-PGB(C)	便器セット	1
SV1902-0E(Y)F	タンクセット	1
JCS552型	温水洗浄便座	1

・便器セットCの場合はヒーター仕様を示します。
　ヒーター便器の仕様（コード長さ1m）
　電源　　AC100V 50／60Hz
　消費電力　　23W
・タンクセットYの場合水抜方式を示します。
（別途配管用水抜栓を設置してください）
・温水洗浄便座の仕様
　電源　　AC100V 50／60Hz
　最大消費電力　　560W
・温水洗浄便座はEN.DNタイプ共、外観・寸法が同じで便座機能が異なります。

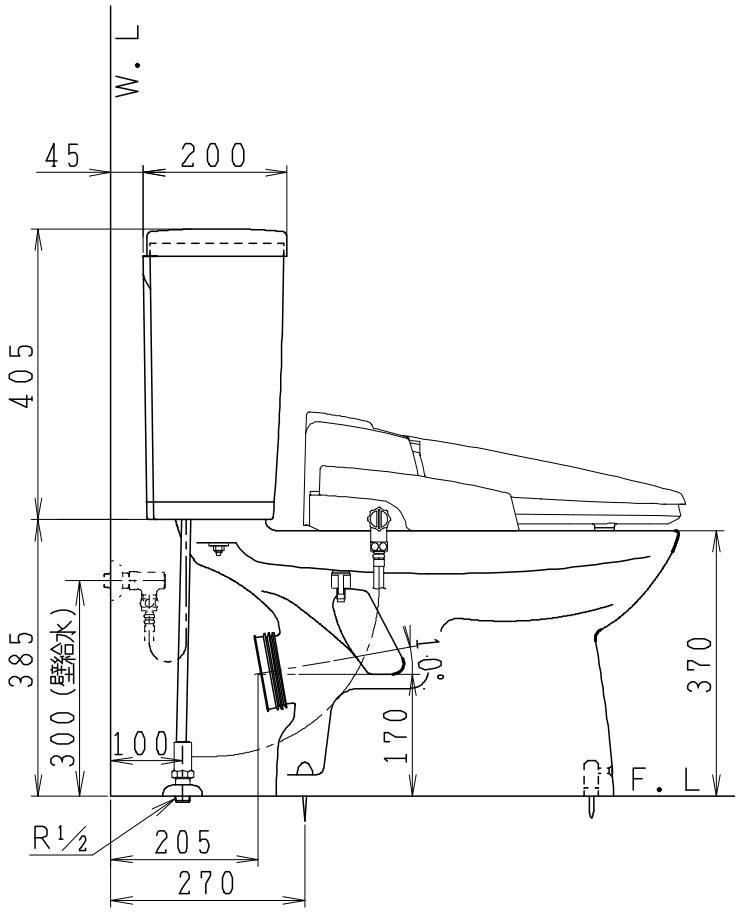

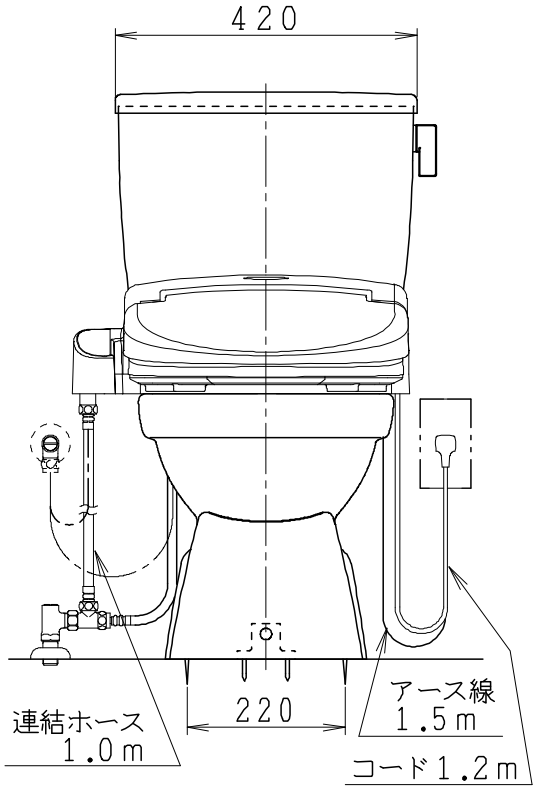

製図	写図	検図	承認	品名	品番	尺度
亀井			間瀬	洋風タンク密結床上排水ネオボルテックス防露便器セット 樹脂製防露型手洗無密結ロータンクセット	SC0840-PGB(C) SV1902-0E(Y)F	1/10
27・4・30	・・			ジャニス工業株式会社	図番 C84PV470	