番号	品名	材質	個数	備考
1	胴	青銅鋳物	1	クロムメッキ
2	パッキン押エ	黄銅棒	1	クロムメッキ
3	栓棒	黄銅棒	1	クロムメッキ
4	ハンドル	黄銅棒	1	クロムメッキ
5	ハンドル止メネジ	黄銅棒	1	クロムメッキ
6	スリーブナット	黄銅棒	1	クロムメッキ
7	パイプ	黄銅管	1	クロムメッキ
8	送り座	ステンレス	1	

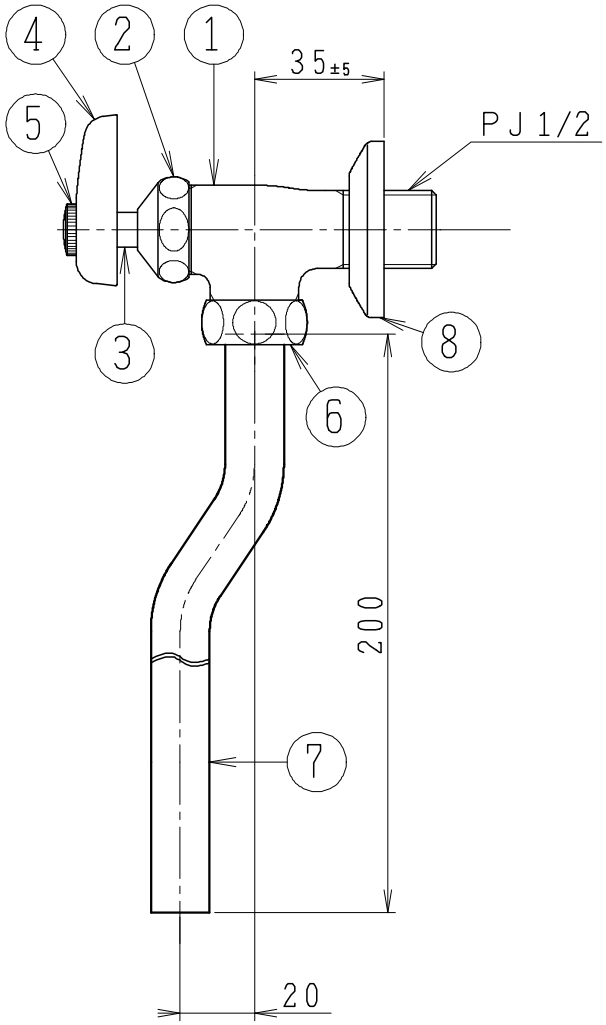

設計	製図	検図	承認	品名	小便器洗浄水栓 13 （寒冷地形）	品番	NU1AYT1	尺度	1/2
・・	中村 '18・7・24	間瀬	間瀬	Janis ジャニス工業株式会社		図番	342900		