器　具　明　細

品　　番	品　　名	個数
A30	化粧棚	1
NT7A	化粧頭付木ネジ	3

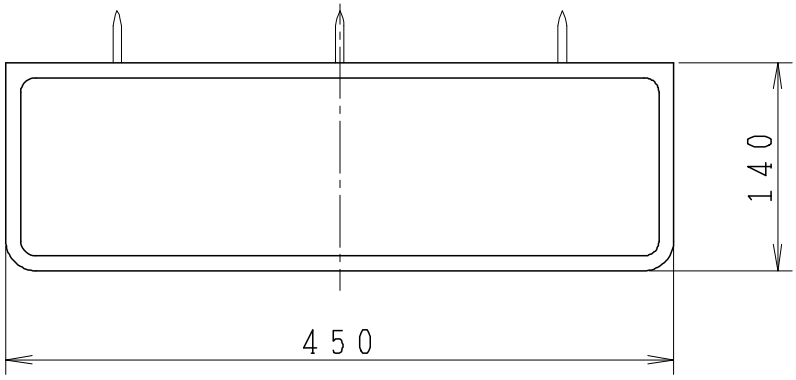

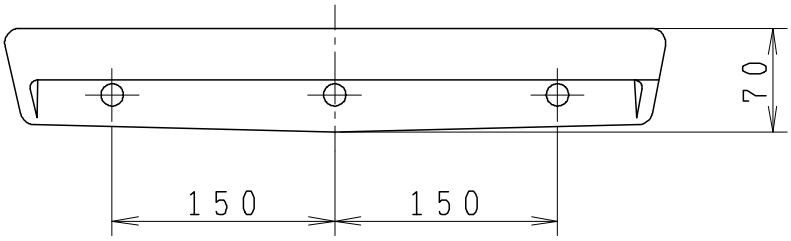

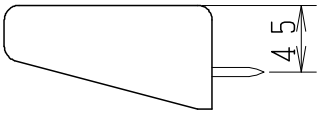

製図	写図	検図	承認	品名	化粧棚	品番	A30	尺度	1/5
風穴		平野	中村	ジャニス工業株式会社		図番	917900		
15·10·23	・　・								