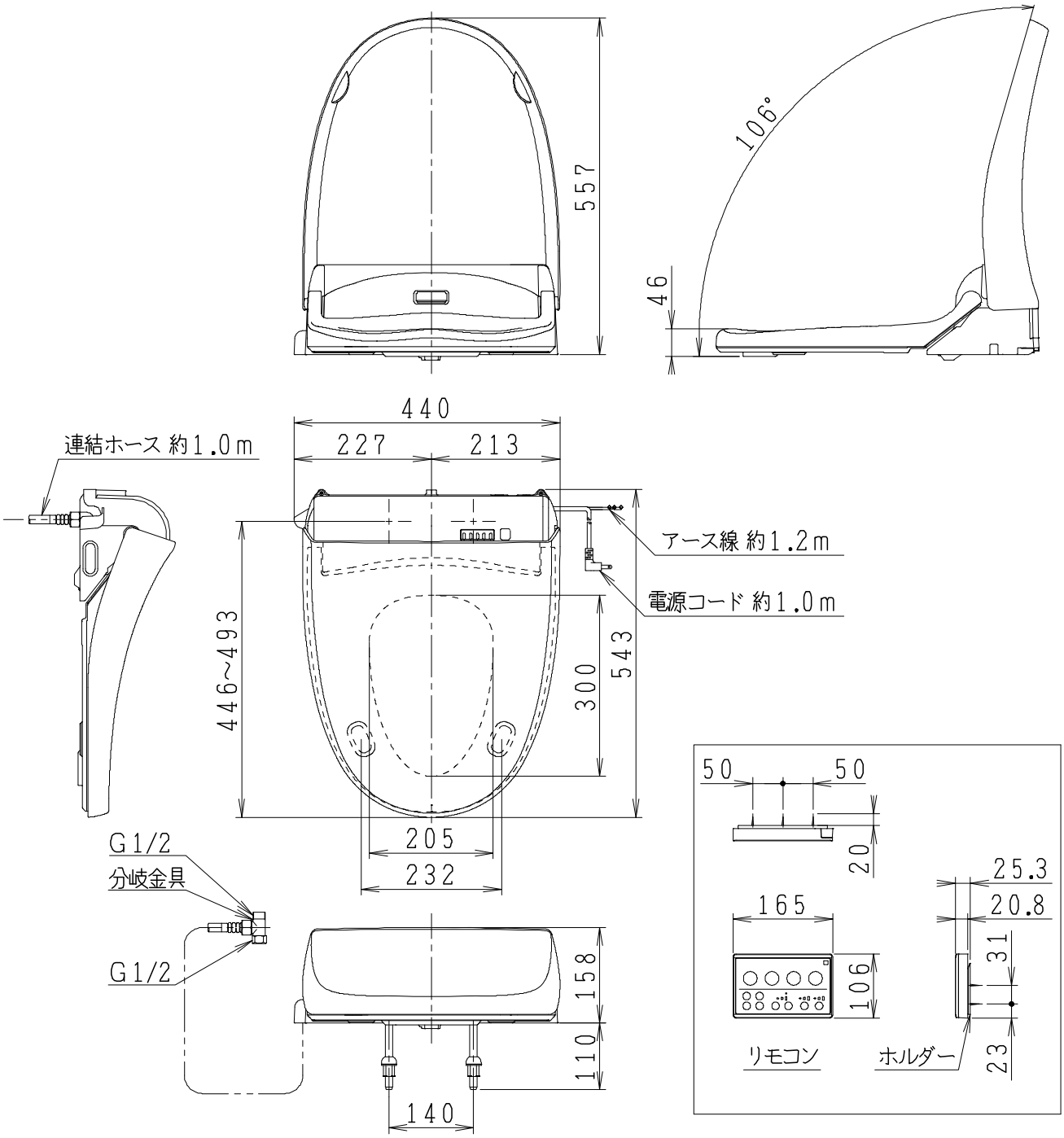

- 電源は交流100V－50／60Hz、最高消費電力は662Wです。
  交流100V 定格15A以上のコンセントを単独で使用してください。
- 電源コードの長さは約1.0mです。
  また、アース配線を必ずとってください。
- 使用水は上水で、使用水圧範囲は0.07MPa～0.75MPaです。
- 給水温度範囲は5℃～35℃です。
- 水がかかったり、表面に結露が生じるような湿気の多い場所での使用は
  避けてください。特に、浴室内には設置しないでください。

※品番末尾にカラー記号を付す。（例：JCS－210DRN BW1）

製図	写図	検図	承認	品名	温水洗浄便座	品番	JCS-210DRN	尺度	1/10
川野	川野	間瀬	間瀬	Janis ジャニス工業株式会社		図番	996010		
'21・10・15	'23・5・11								