番号	品　名	材　質	個数	備　考
1	胴	青銅鋳物	1	クロムメッキ
2	栓棒	黄銅棒	1	クロムメッキ
3	ハンドル	黄銅鋳物	1	クロムメッキ
4	ハンドル止メネジ	黄銅線	1	コバルトメッキ
5	給水管	銅管	1	クロムメッキ
6	スリーブナット	黄銅棒	1	クロムメッキ
7	ねじ付給水管	銅管	1	L75mm
8	ワン座	ステンレス	1	

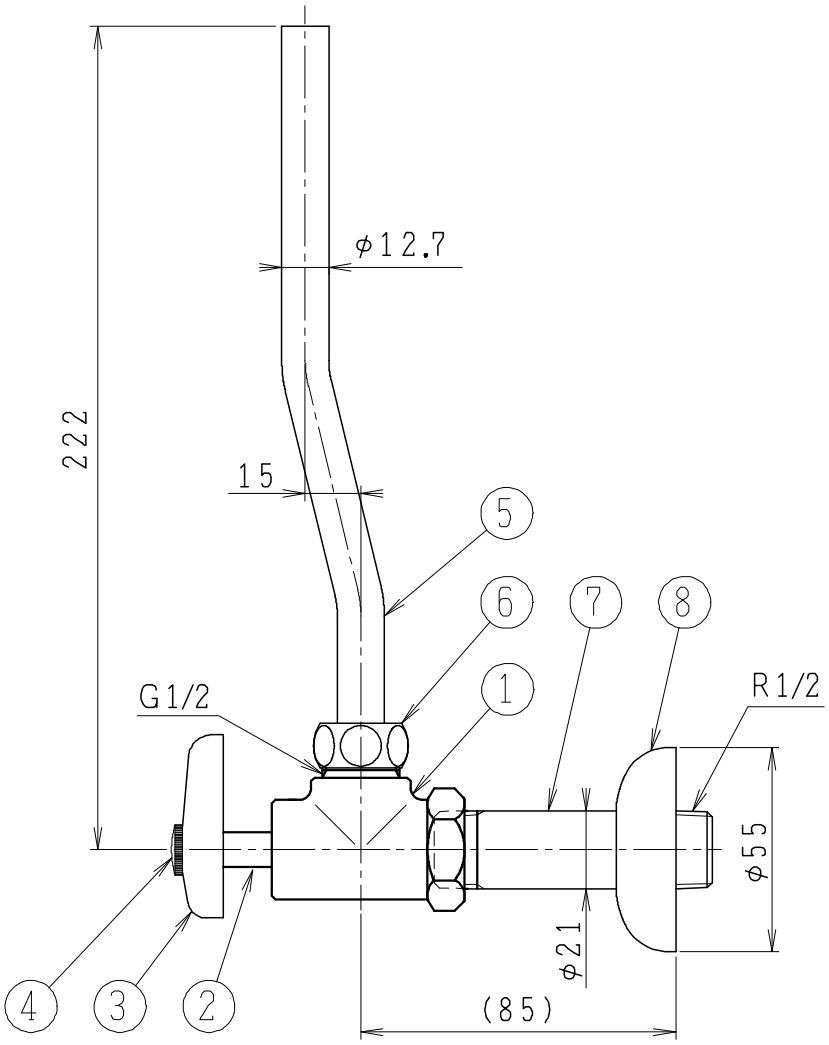

製図	写図	検図	承認	品名	アングル形止水栓　13	品番	JL2MY	尺度	1/2
岩田				Janis ジャニス工業株式会社		図番	165900		
'22・6・13	・　・								