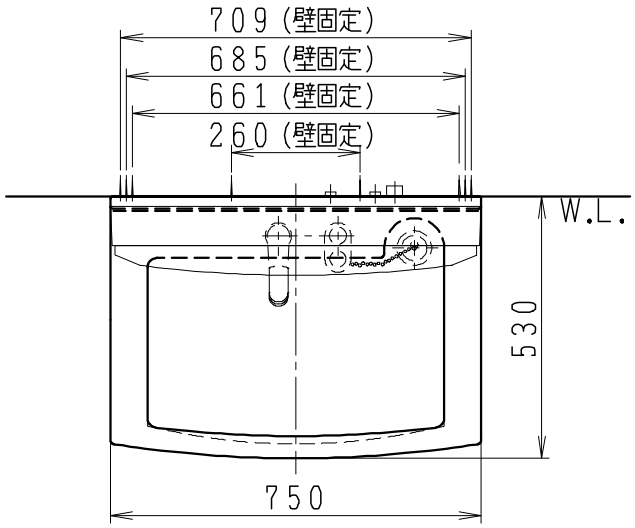

品　番	品　名	個数
LS7524MPJ1E	多目的洗面器（一般地形）	1
LS7524MPJ1Y	多目的洗面器（寒冷地形）	1
LUM7510PLH	化粧鏡台（くもり止めヒーター付）	1
LUM7510PLN	化粧鏡台	1

※止水栓（別途手配）

JL221-75WMSY	壁給水用止水栓（共用形）	2
JL211-300WMY	床給水用止水栓（共用形）	2

※化粧鏡台
・電源：100V，50/60Hz
・照明器具：6.7W　LED電球　昼光色　口金G13
・コンセント容量：1200W(2口)
・電源コードの取出しは、左（1850mm）
　または右（1200mm）
※本図は、水あふれ縁高さ750ミリの場合を表わす。
　止水栓は洗面器設置高さに合わせ適宜選定すること。

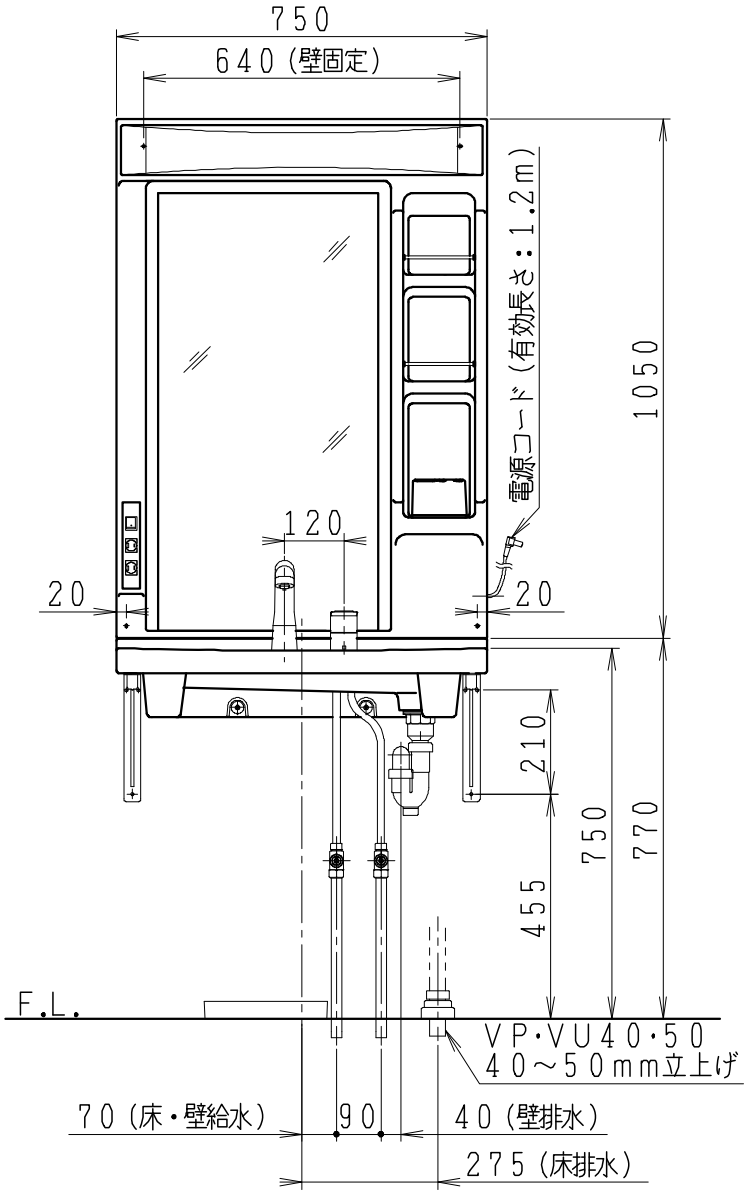

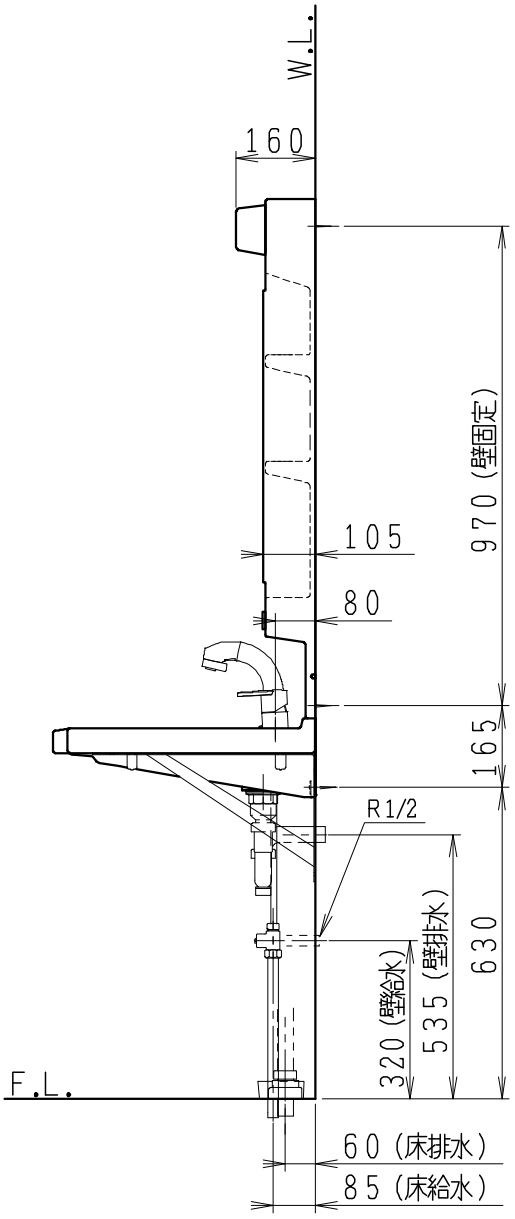

製図	写図	検図	承認	品名	多目的洗面器	品番	別記	尺度	1/15
川野				Janis ジャニス工業株式会社		図番	L75240070		
'23・6・14	・　・								