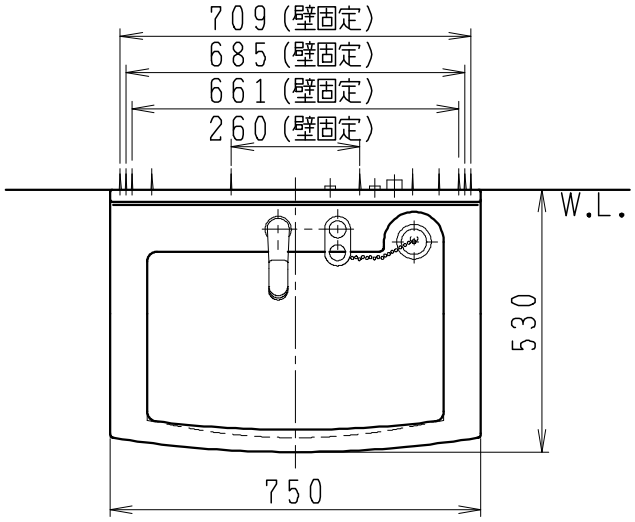

品　番	品　名	個数
LS7524MPJ1E	多目的洗面器（一般地形）	1
LS7524MPJ1Y	多目的洗面器（寒冷地形）	
LUM7512SLCL	化粧鏡台（くもり止めコーティング）	1
LUM7512SLNL	化粧鏡台	

※止水栓（別途手配）

JL221-75WMSY	壁給水用止水栓（共用形）	2
JL211-300WMY	床給水用止水栓（共用形）	2

※本図は、水あふれ縁高さ７５０ミリの場合を表わす。
止水栓は洗面器設置高さに合わせ適宜選定すること。

※化粧鏡台
・電源：１００Ｖ，５０/６０Ｈｚ
・照明器具：５Ｗ　ＬＥＤ電球　昼白色　口金Ｅ２６
・コンセント容量：１３００Ｗ（外付１コ）
・電源コードの取出しは、左または右

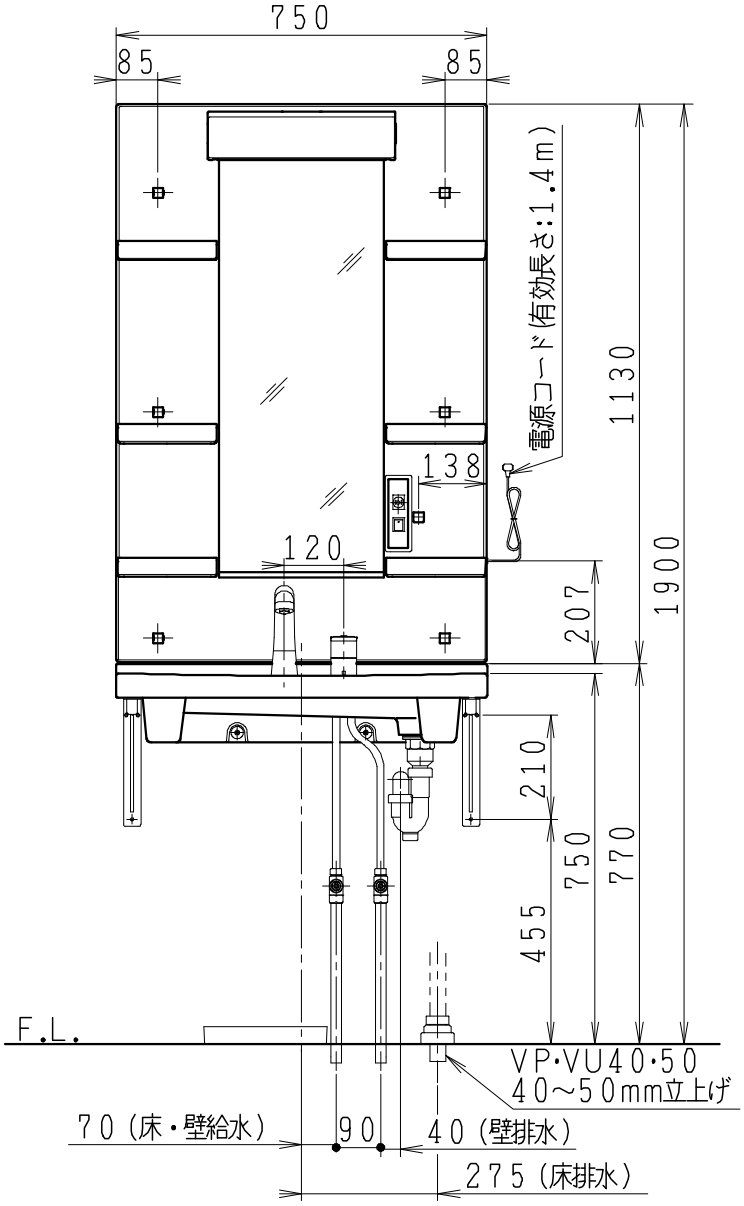

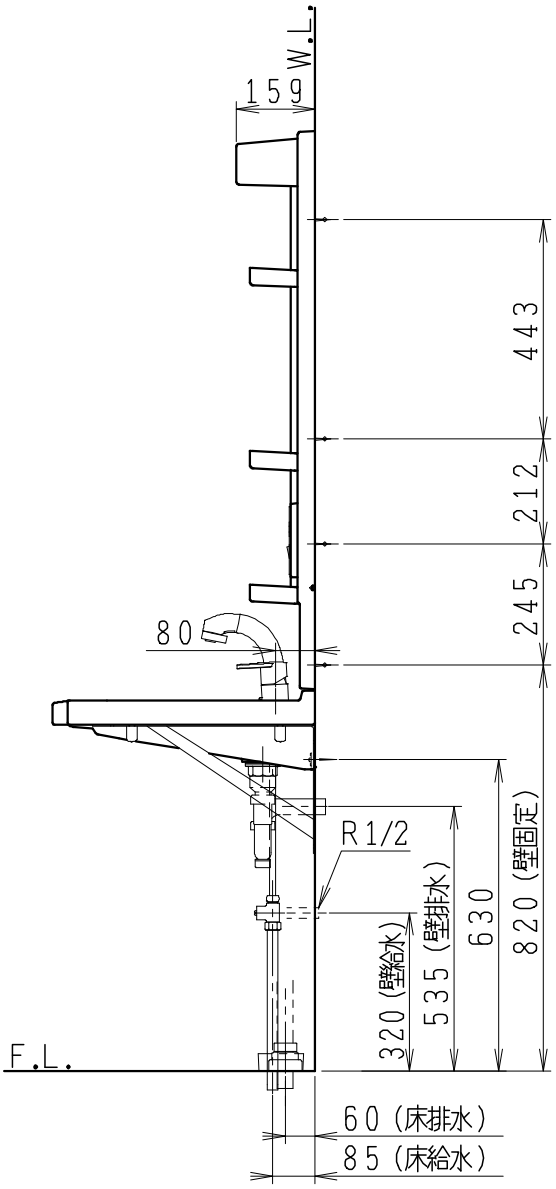

製図	写図	検図	承認	品名	多目的洗面器	品番	別記	尺度	1/15
川野				Janis ジャニス工業株式会社		図番	L75240110		
'24・1・20	・・								