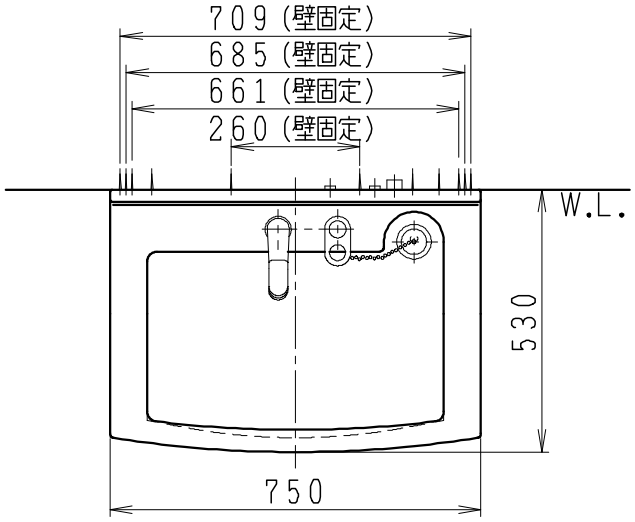

品　番	品　名	個数
LS7524MPJ1E	多目的洗面器（一般地形）	1
LS7524MPJ1Y	多目的洗面器（寒冷地形）	
LUM7512SLCS	化粧鏡台（くもり止めコーティング）	1
LUM7512SLNS	化粧鏡台	
ESW03ATX106D0	小型電気温水器	1
BCH-1K	ブローキャッチャー	1
NHS-700L	逃しホースセット	1

※止水栓（別途手配）

JL221-75WMSY	壁給水用止水栓（共用形）	1
JL211-300WMY	床給水用止水栓（共用形）	1

※化粧鏡台
・電源：100V，50/60Hz
・照明器具：5W　LED電球　昼白色　口金E26
・コンセント容量：1300W（外付1コ）
・電源コードの取出しは、左または右
※1電気温水器取付ねじ（3点）、※2給水ホースは別途
※3電気温水器コンセントは差込型/接地2P、125V/15A
※その他電気温水器施工等詳細は電気温水器取扱説明書による。
※本図は、水あふれ縁高さ750ミリの場合を表わす。
　止水栓は洗面器設置高さに合わせ適宜選定すること。

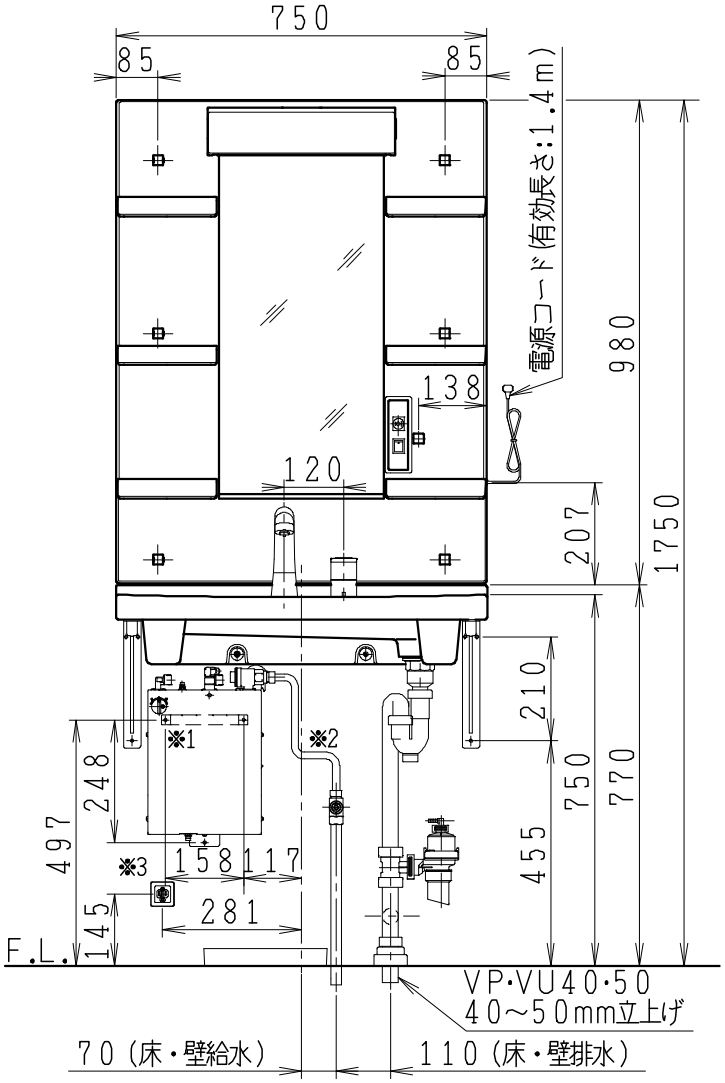

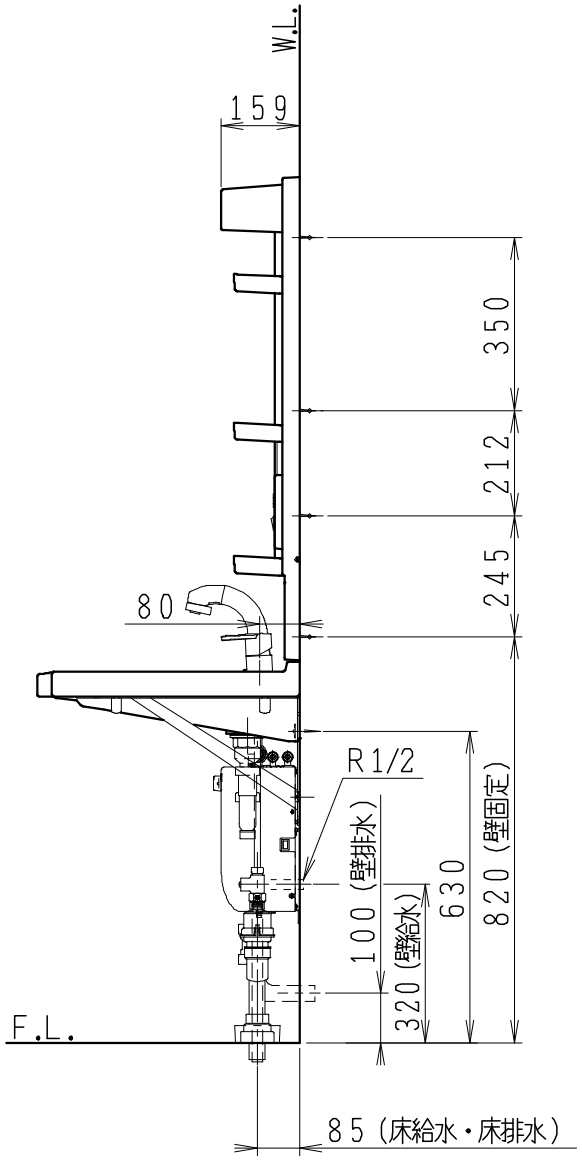

製図	写図	検図	承認	品名	多目的洗面器	品番	別記	尺度	1/15
川野				Janis ジャニス工業株式会社		図番	L75240120		
'25・1・20	・・								