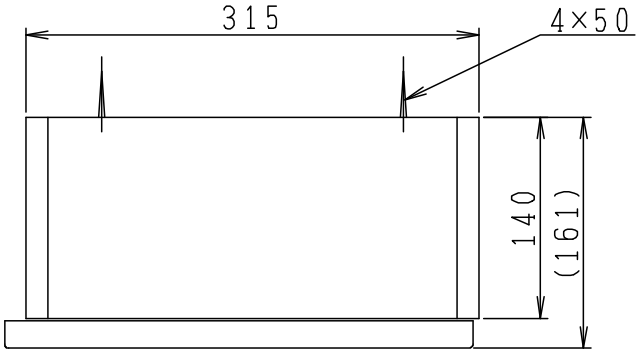

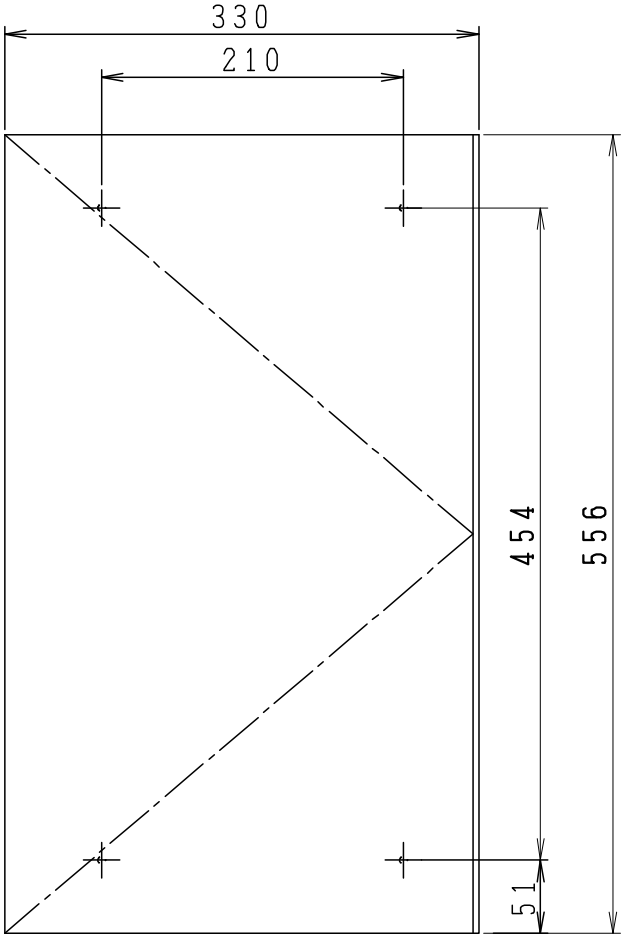

製図	写図	検図	承認	品名	壁収納棚	品番	LTC3301T	尺度	1/5
亀井		中村	間瀬	ジャニス工業株式会社		図番	LU910800		
26·12·11	・・								