品　番	品　名	個数
LTCK351B1E	手洗キャビ（一般地形）	1

※止水栓（別途手配）

JL211F330WMY40	床給水用止水栓	1
JL221F60WMY40	壁給水用止水栓	1

※壁排水用部材（別途手配）

ME44131	L管	1
LUMEH70-200-32B	配管アダプター（VP50・VU50用）	1

※床排水用部材〔硬管〕（別途手配）

ME44705	リターンベンド管	1
MEP69124	配管アダプター（VP40/50・VU40/50用）	1

※手洗キャビには、床排水用トラップを付属
（ジャバラ管トラップ、防臭キャップ）
※オプション部材のトラップ管径は、φ32
※手洗キャビには、止水栓は含まれない
※単水栓は、自閉式

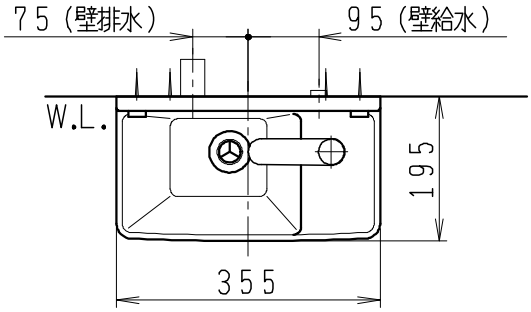

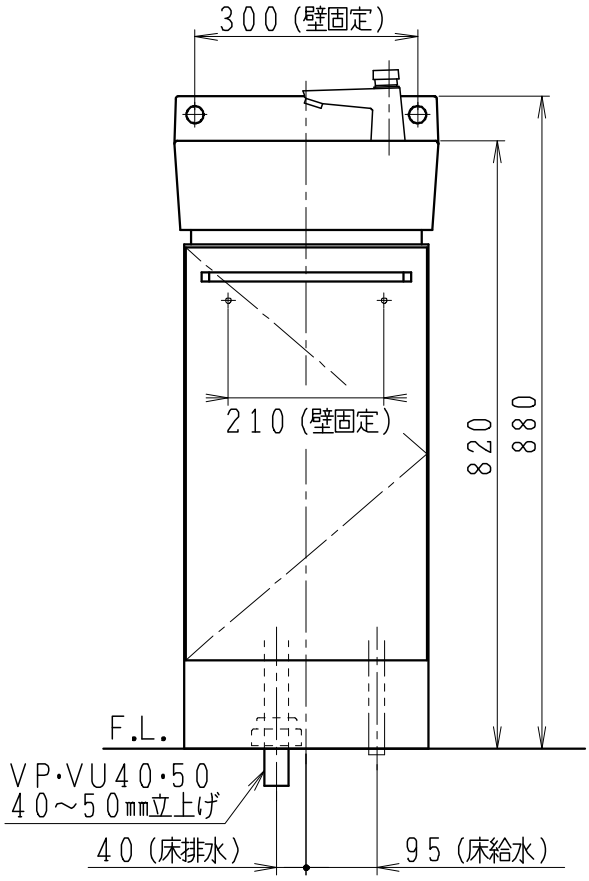

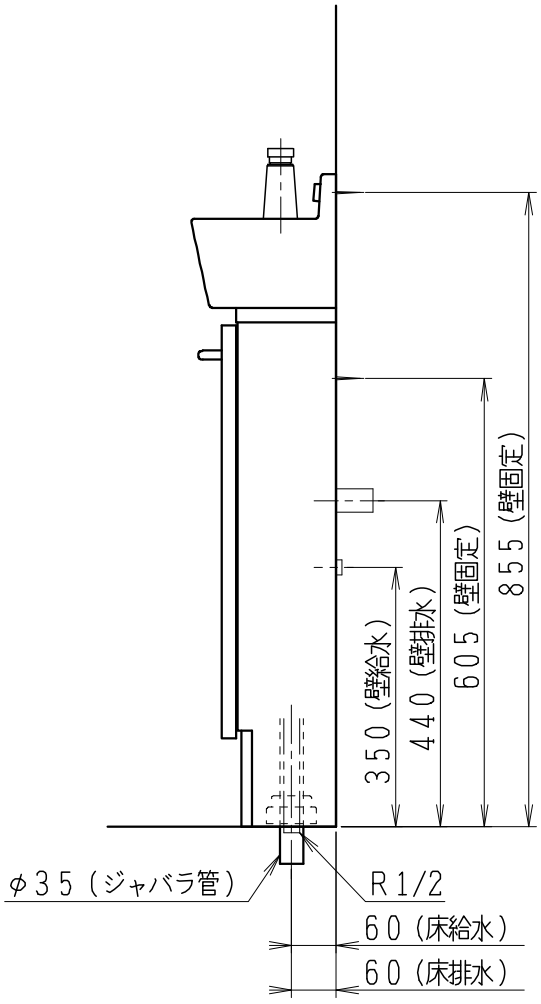

製図	写図	検図	承認	品名	手洗キャビ	品番	LTCK351型	尺度	1/10
中村	伊藤			Janis ジャニス工業株式会社		図番	LU717773		
'20・4・8	'23・4・28								