品　番	品　名	個数
LU0603TSS1E	洗面化粧台（共用形）	1
LUM451CS	化粧鏡	1

※トラップ・配管アダプター（別途手配）

P2234	Pトラップ	1
P2233	Sトラップ	1
P2232	ボトルトラップ	1
LUMEH70-200-32B	配管アダプター（VP50・VU50用）	1

※止水栓（別途手配）

JL221-75WMSY	壁給水用止水栓	2
JL211-420WMY	床給水用止水栓	2

※洗面化粧台には、トラップ、配管アダプターおよび止水栓は含まれない
※自動水栓（電池式）

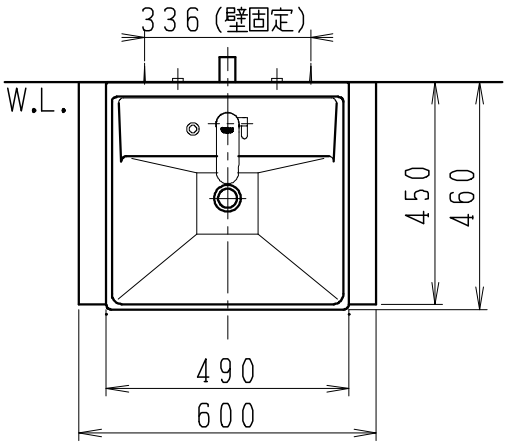

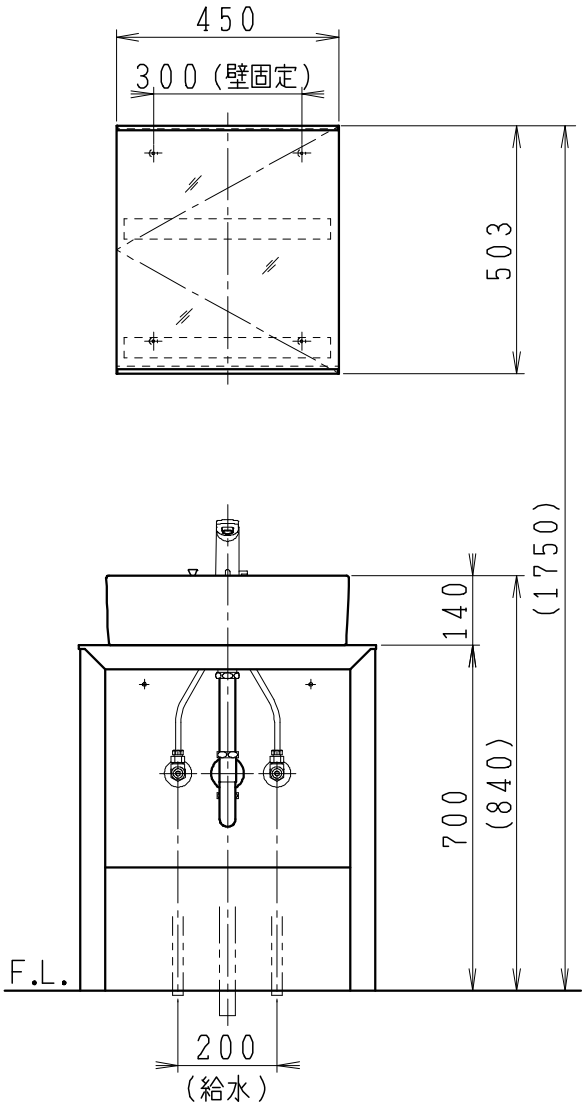

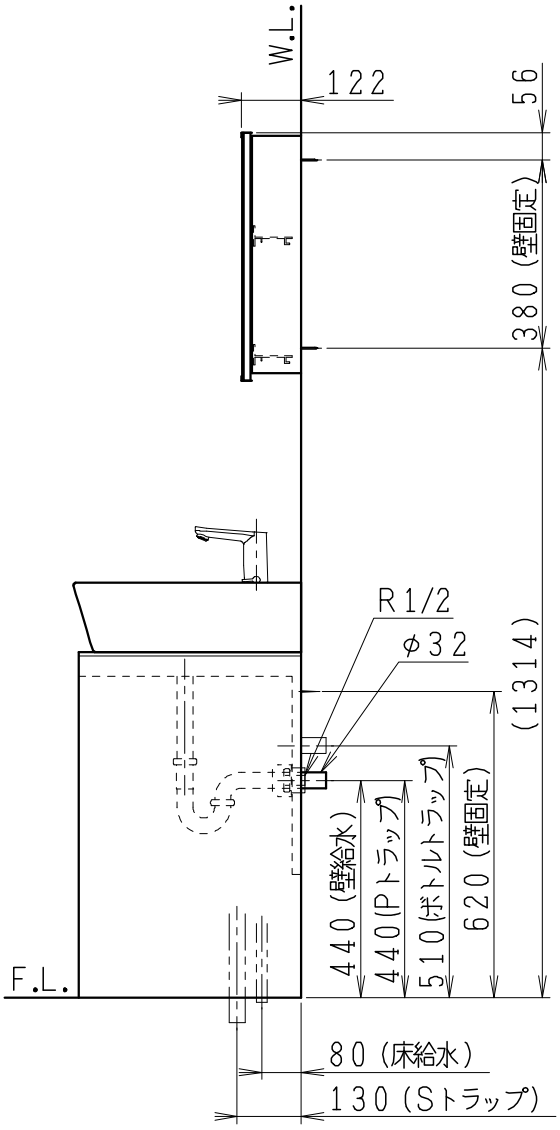

製図	写図	検図	承認	品名	600mm幅 洗面化粧台	品番	LU0603TS型	尺度	1/15
福地	伊藤			Janis ジャニス工業株式会社		図番	LU218691		
'21・12・1	'23・5・10								