品　番	品　名	個数
LU0751CSS1E	洗面化粧台（一般地形）	1
LUM601CS	化粧鏡	1

※止水栓（別途手配）

NL211-420WY	床給水用止水栓	2
NL221-75WMY	壁給水用止水栓	2

※壁排水用部材（別途手配）

44131	L管	1
LUMEH70-200-32B	配管アダプター（VP50・VU50用）	1

※洗面化粧台には、床排水用トラップを付属
※洗面化粧台には、止水栓は含まれない

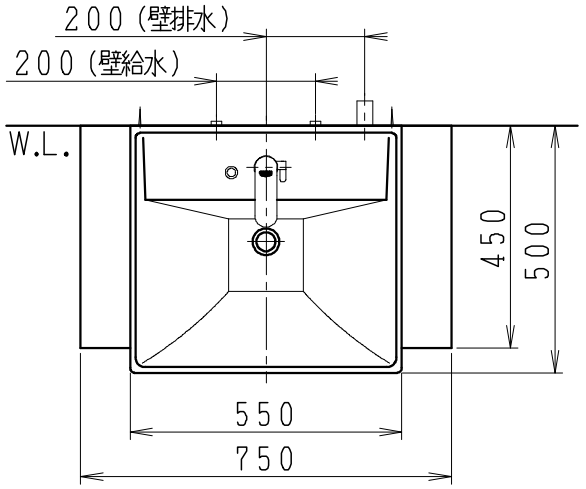

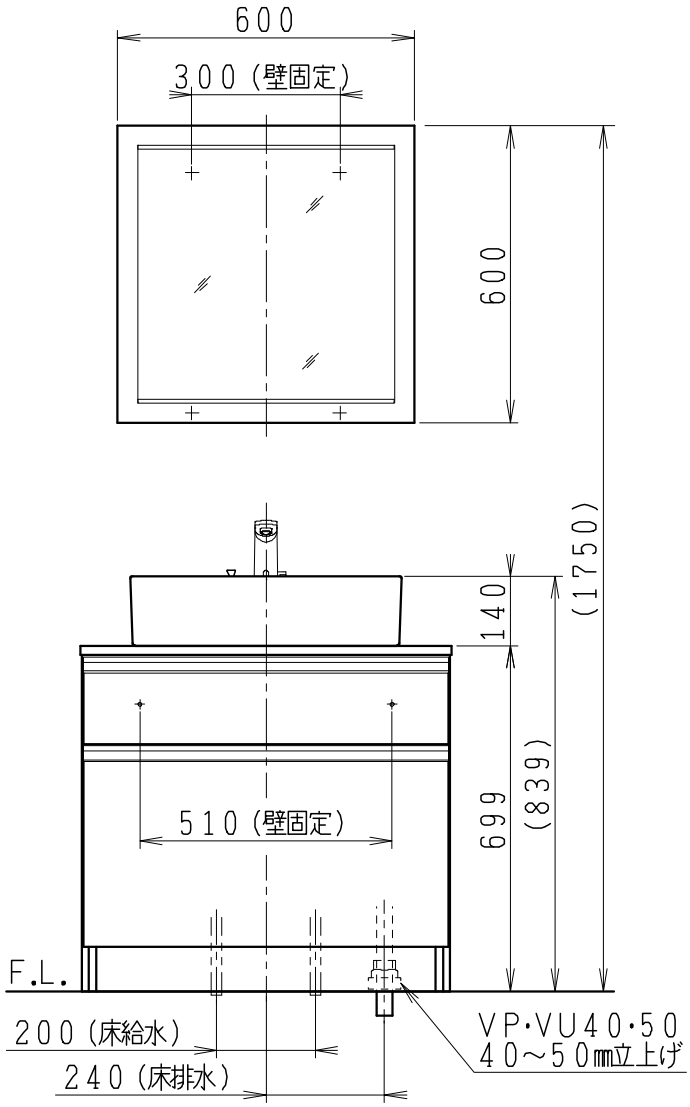

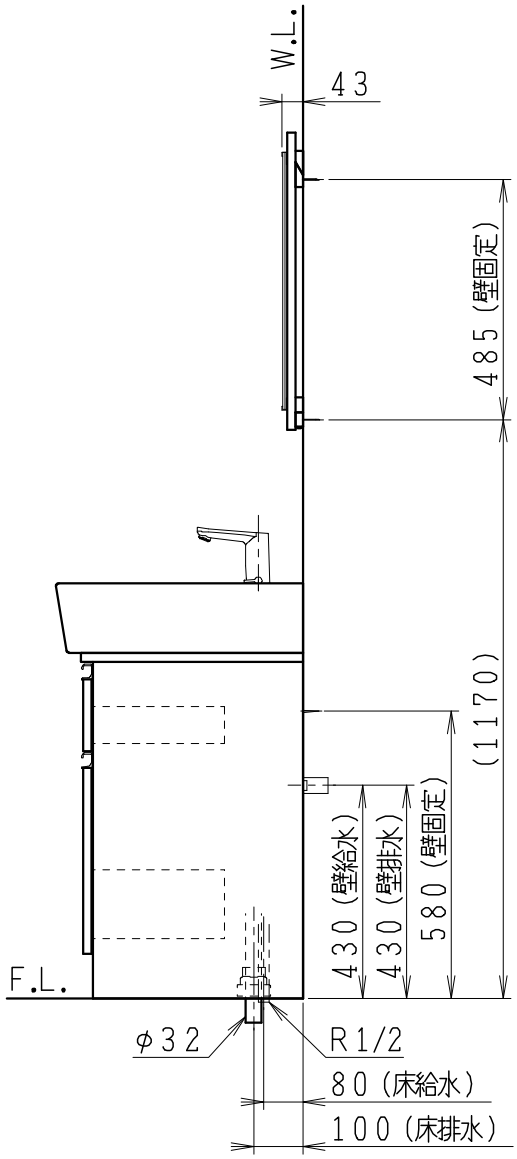

製図	写図	検図	承認	品名	750mm幅 洗面化粧台	品番	LU0751CS型	尺度	1/15
岩田				Janis ジャニス工業株式会社		図番	LU318830		
'21・1・21	・・								