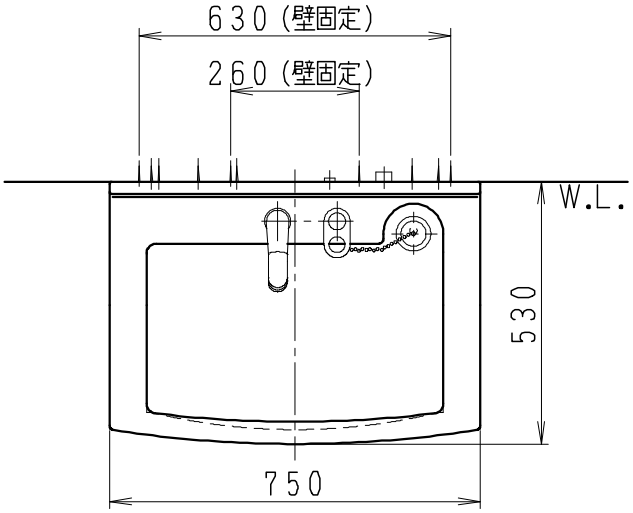

品　番	品　名	個数
LU0751MPJ1E10	洗面化粧台	1
LU0751MPJ1Y10	洗面化粧台・寒冷地	
LUM7512SLCL	化粧鏡台（くもり止めヒーター付）	1
LUM7512SLNL	化粧鏡台	
ESW03ATX106D0	小型電気温水器	1
BCH-1K	ブローキャッチャー	1
NHS-700L	逃しホースセット	1

※止水栓（別途手配）

JL221-75WMSY	壁給水用止水栓（共用形）	1
JL211-300WMY	床給水用止水栓（共用形）	1

※化粧鏡台
・電源：100V，50/60Hz
・照明器具：5W　LED電球　昼白色　口金E26
・コンセント容量：1300W（外付1コ）
・電源コードの取出しは、左または右
※1.電気温水器取付ねじ（3点）、※2.給水ホースは別途
※3.電気温水器コンセントは差込型/接地2P、125V/15A
※その他電気温水器施工等詳細は電気温水器取扱説明書による。

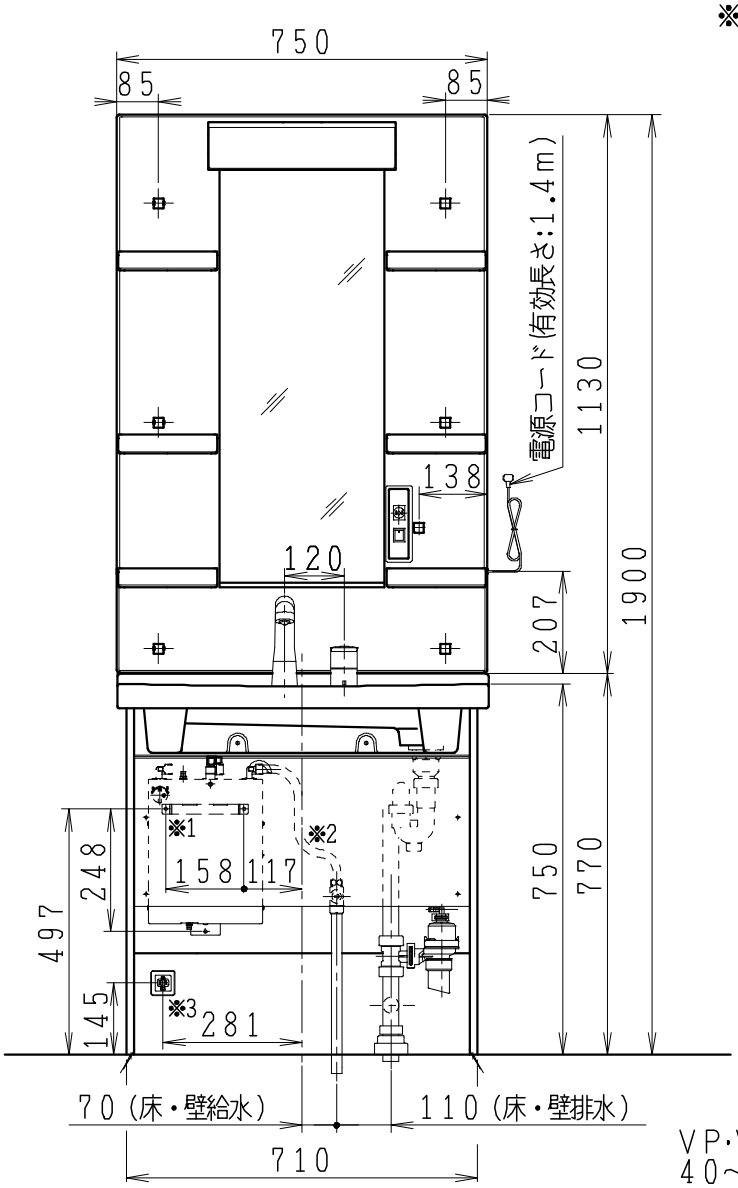

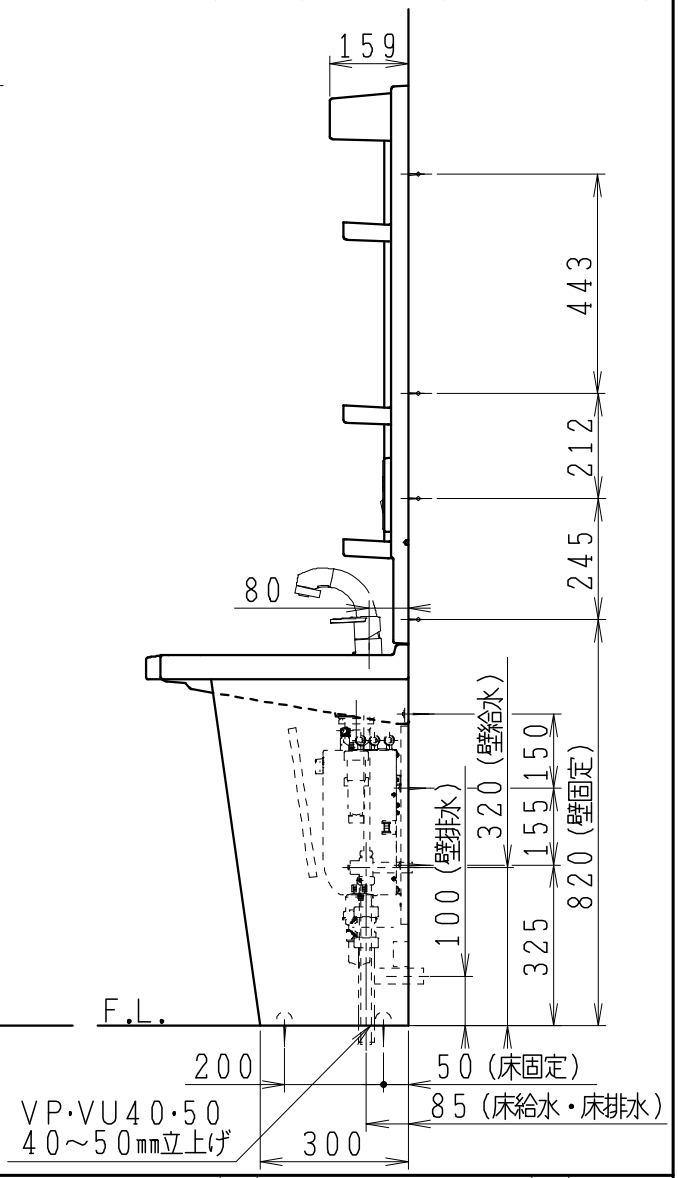

製　図	写　図	検　図	承　認	品名	750mm幅 洗面化粧ユニット	品番	別記	尺度	1/15
川野				Janis ジャニス工業株式会社		図番	LU320010		
'24・12・27	・　・								