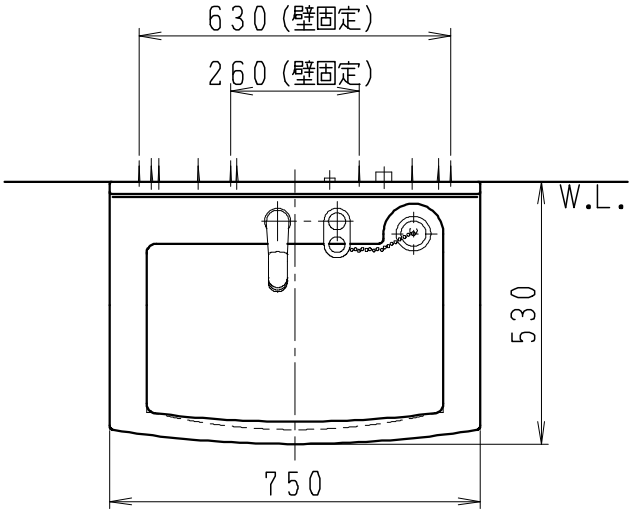


| 品　番 | 品　名 | 個数 |
|---|---|---|
| LU0751MPJ1E10 | 洗面化粧台 | 1 |
| LU0751MPJ1Y10 | 洗面化粧台・寒冷地 | |
| LUM7512SLCS | 化粧鏡台（くもり止めヒーター付） | 1 |
| LUM7512SLNS | 化粧鏡台 | |
| ESW03ATX106D0 | 小型電気温水器 | 1 |
| BCH-1K | ブローキャッチャー | 1 |
| NHS-700L | 逃しホースセット | 1 |

※止水栓（別途手配）

| | | |
|---|---|---|
| JL221-75WMSY | 壁給水用止水栓（共用形） | 1 |
| JL211-300WMY | 床給水用止水栓（共用形） | 1 |

※化粧鏡台
・電源：100V，50/60Hz
・照明器具：5W　LED電球　昼白色　口金E26
・コンセント容量：1300W（外付1コ）
・電源コードの取出しは、左または右
※1.電気温水器取付ねじ（3点）、※2.給水ホースは別途
※3.電気温水器コンセントは差込型/接地2P、125V/15A
※その他電気温水器施工等詳細は電気温水器取扱説明書による。

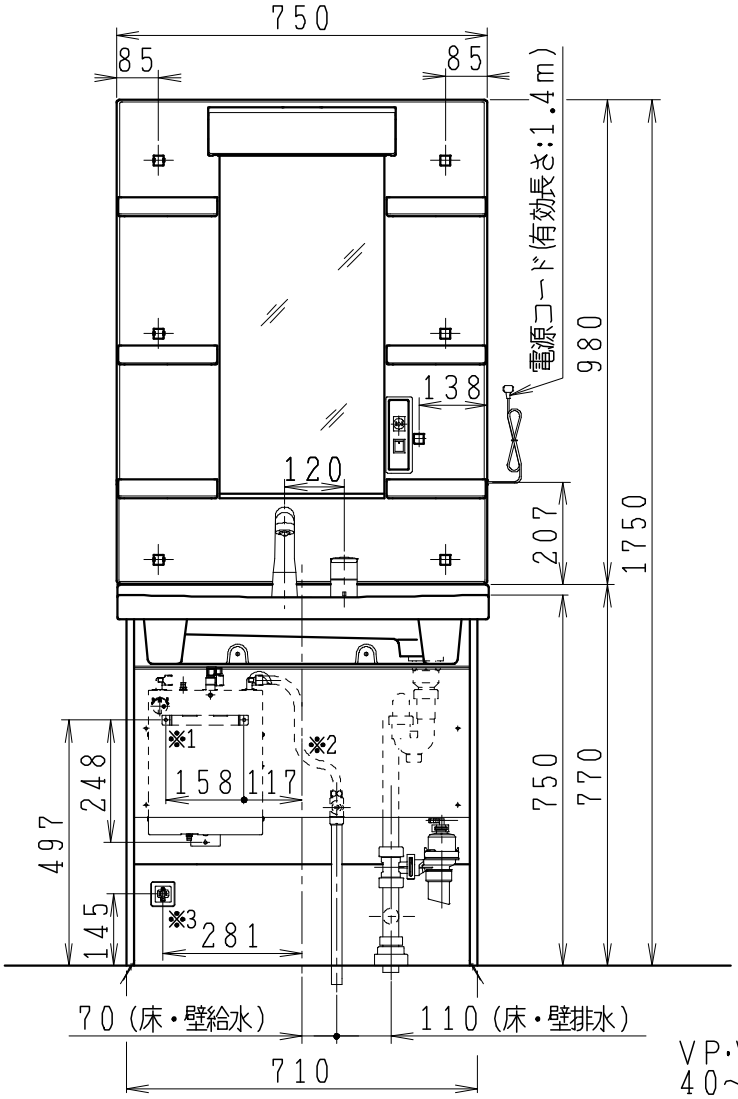


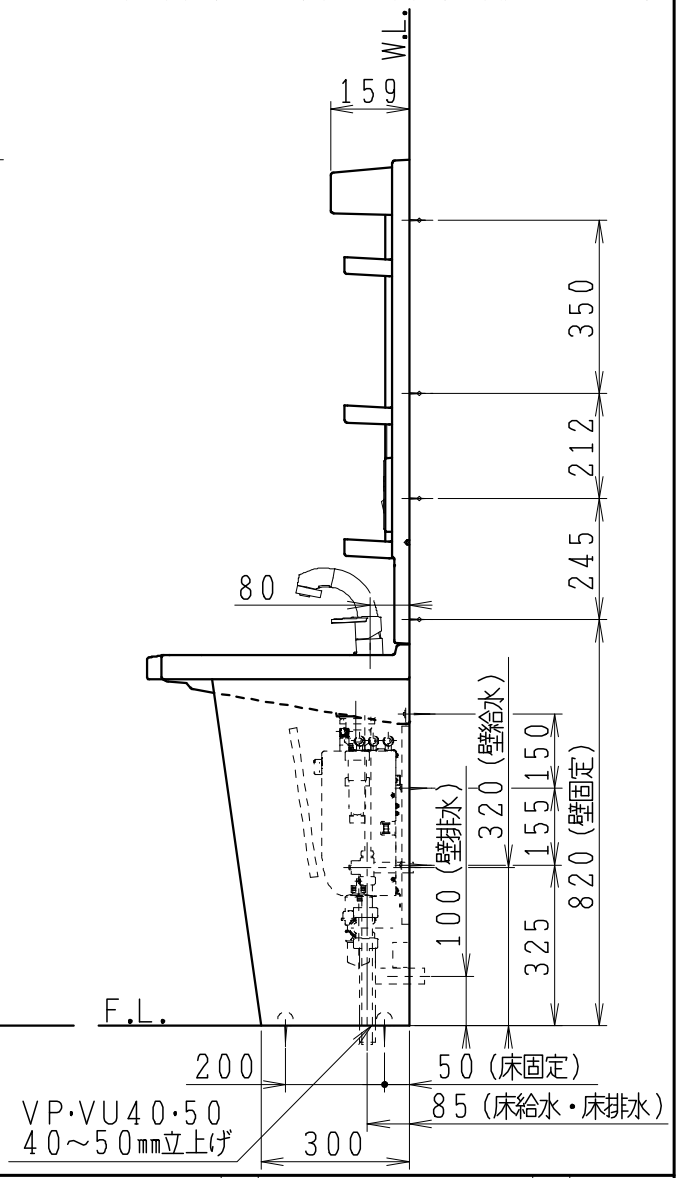


| 製　図 | 写　図 | 検　図 | 承　認 | 品名 | 750mm幅 洗面化粧ユニット | 品番 | 別記 | 尺度 | 1/15 |
|---|---|---|---|---|---|---|---|---|---|
| 川野 | | | | Janis ジャニス工業株式会社 | | 図番 | LU320000 | | |
| '24・12・27 | ・　・ | | | | | | | | |