品　番	品　名	個数
LU751MPJ	洗面化粧台	1
LU751MPJY	洗面化粧台・寒冷地仕様	1
LUM7510PKH	化粧鏡台（くもり止めヒーター付）	1
LUM7510PKN	化粧鏡台	
止水栓手配品番（アングル形の場合）		
NL221-75WMY	アングル形止水栓（共用形）	2
止水栓手配品番（ストレート形の場合）		
NL211-300WMY	ストレート形止水栓（共用形）	2

※止水栓は別途
※化粧鏡台
・電源：100V，50/60Hz
・コンセント容量：1200W
・電源コードの取出しは、左または右

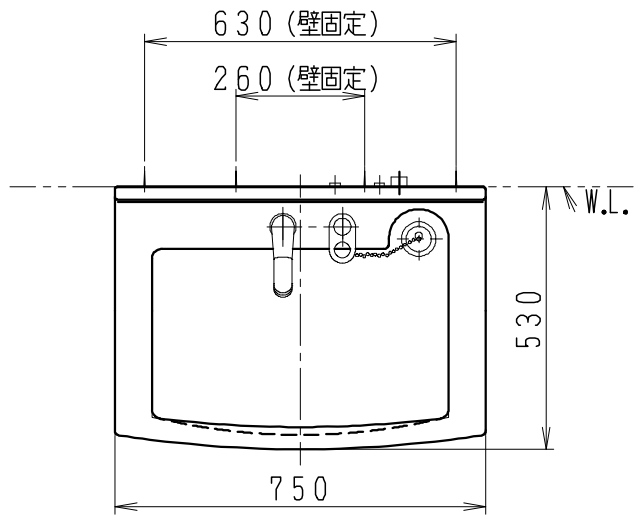

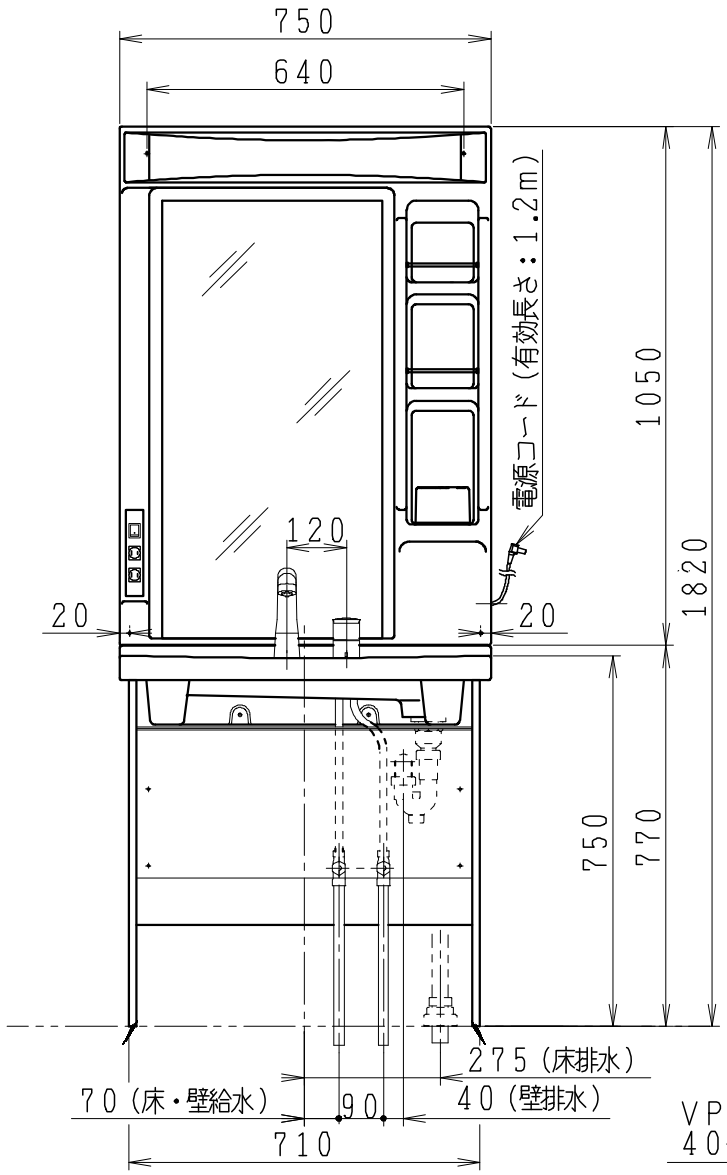

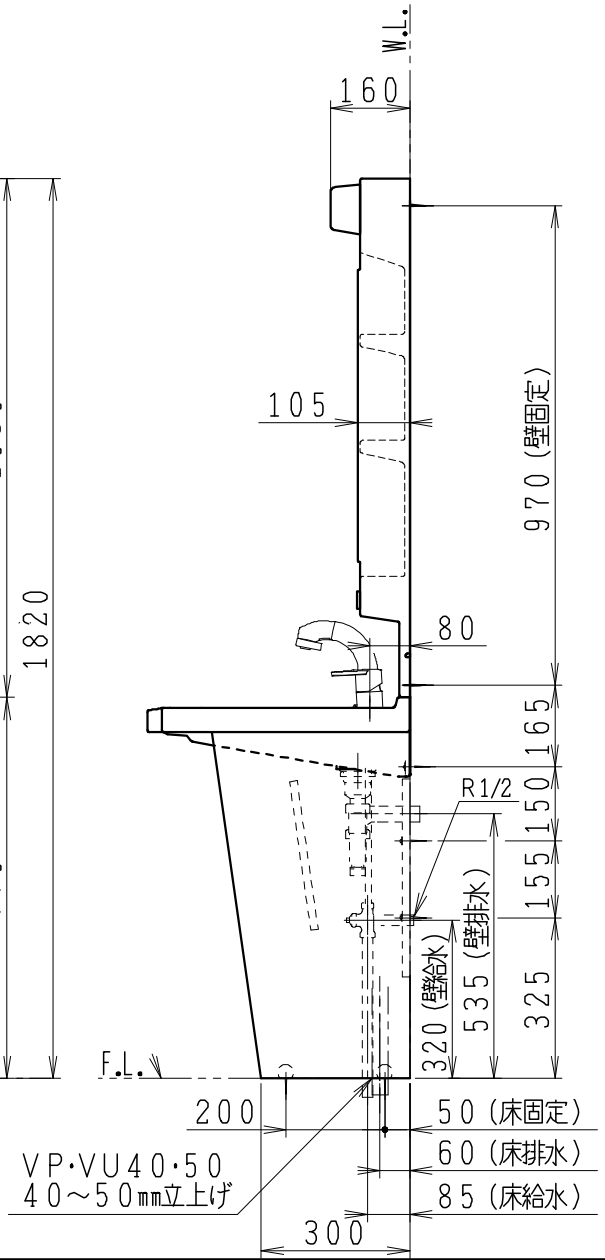

製図	写図	検図	承認	品名	品番	尺度
中村		間瀬	間瀬	750mm幅 洗面化粧ユニット	LU751MPJ型 LUM7510PK型	1/15
'16・8・25	・・			Janis ジャニス工業株式会社	図番 LU317741	