番号	品名	材質	個数	備考
1	ベース	POM	1	
2	カバー	ABS	1	
3	アーム	ABS	1	
4	取付ネジ	SUS	2	十字穴付きタッピンねじ・なべM4×25
5	取付ネジ	SUS	2	十字穴付タッピンねじ・バインドM4×20

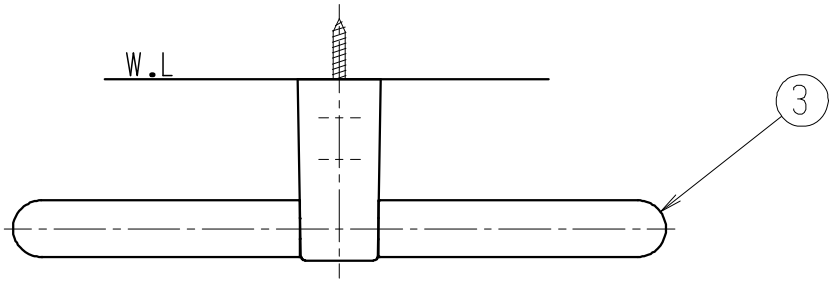

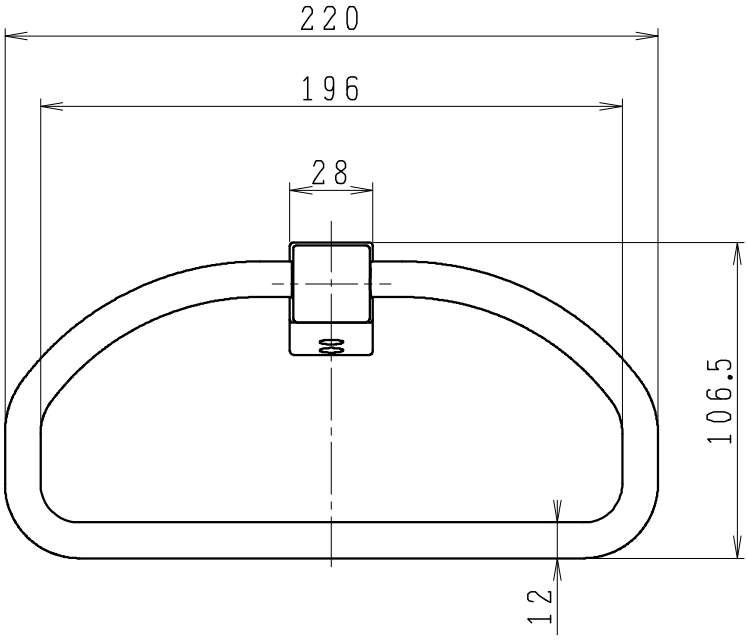

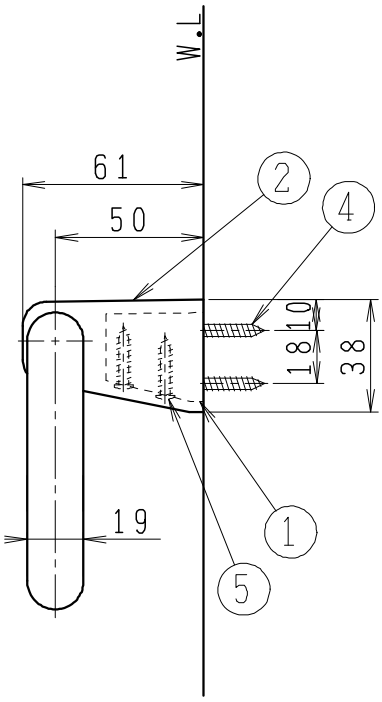

製図	写図	検図	承認	品名	樹脂製タオルハンガー	品番	NA121	尺度	NS
亀井		間瀬	間瀬	Janis ジャニス工業株式会社		図番	972200		
28・9・13	・ ・								