器　具　明　細

品　番	品　名	個数
SC0812-PGB	便器セット	1
SV2003-0EH	タンクセット	1
JCS-630ENN	温水洗浄便座	1

・温水洗浄便座の仕様
電源　AC100V　50／60Hz
最大消費電力　292W

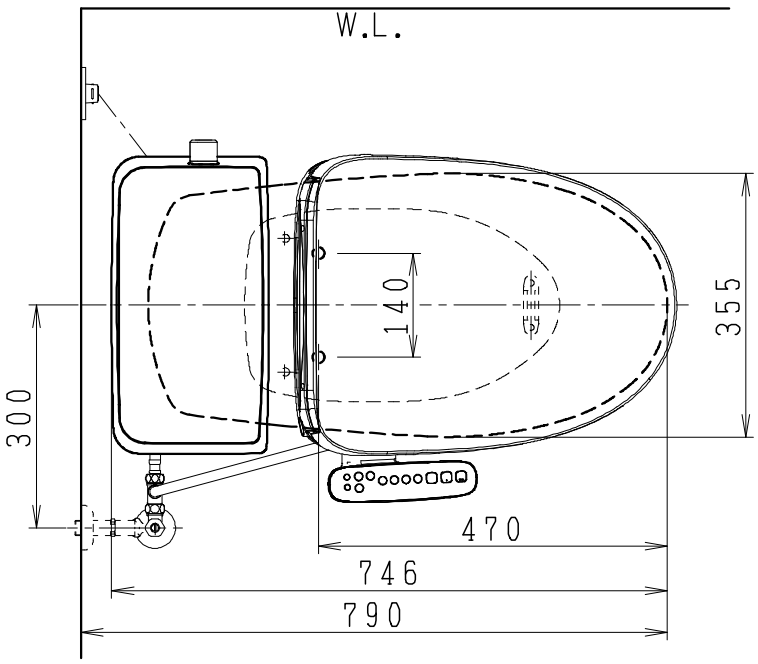

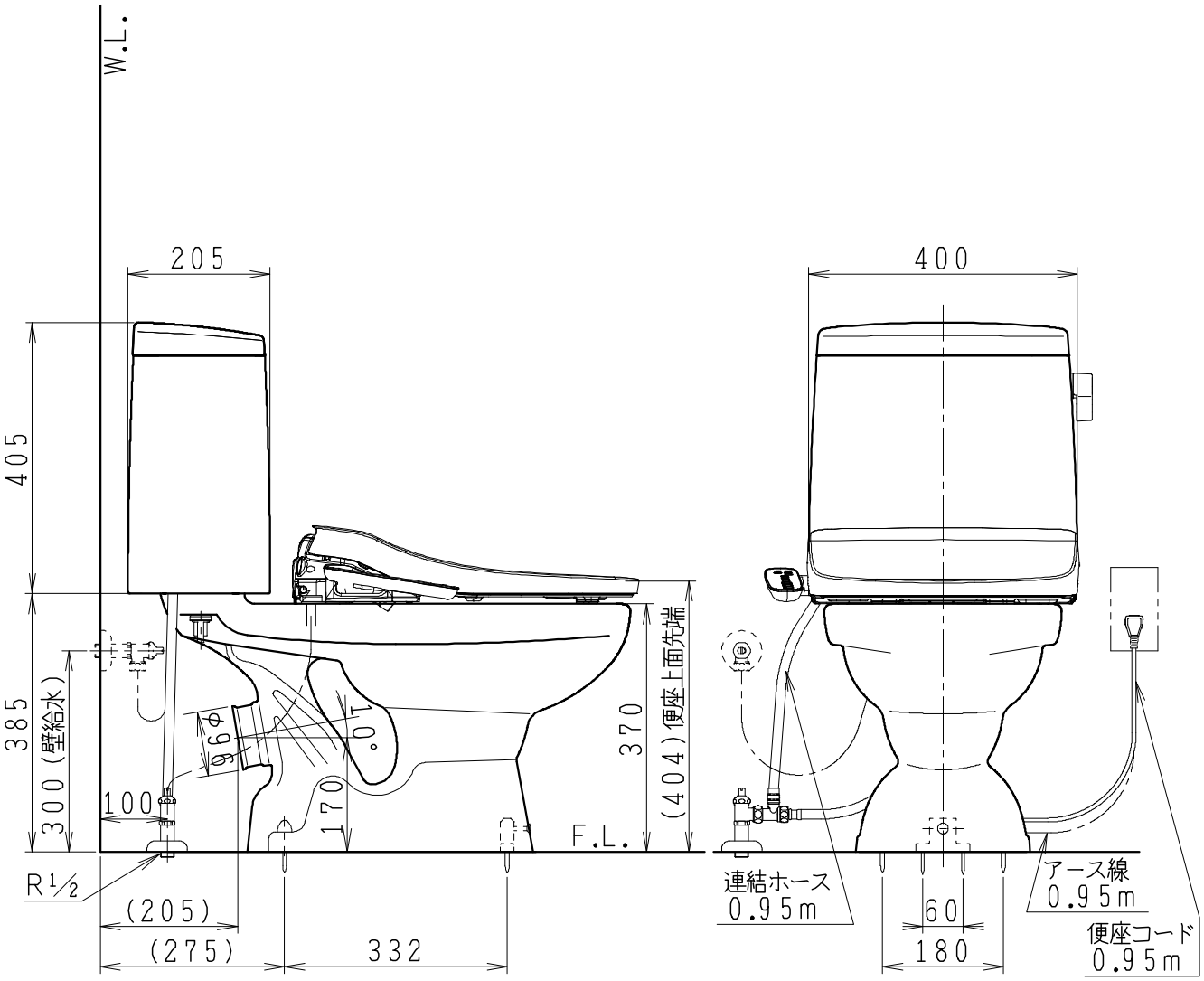

製図	写図	検図	承認	シリーズ名	品番	別記	尺度	1/10
川野		間瀬	間瀬	BMシリーズ				
'25・8・19	・・			Janis ジャニス工業株式会社	図番	C81PV750		