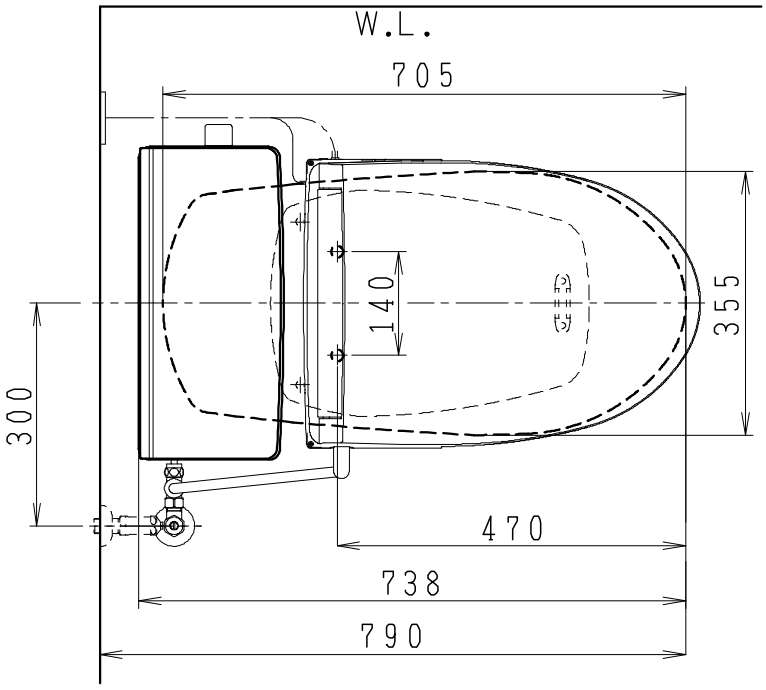

器　具　明　細

品　番	品　名	個数
SC8050-PGB(C)	便器セット	1
ST6014-0E(Y)K	タンクセット	1
JCS-590DRN	温水洗浄便座	1

・便器セットCの場合はヒーター仕様を示します。
ヒーター便器の仕様（コード長さ1m）
電源　　AC100V 50／60Hz
消費電力　　23W
・タンクセットYの場合水抜方式を示します。
（別途配管用水抜栓を設置してください）
・温水洗浄便座の仕様
電源　　AC100V 50／60Hz
最大消費電力　　1060W

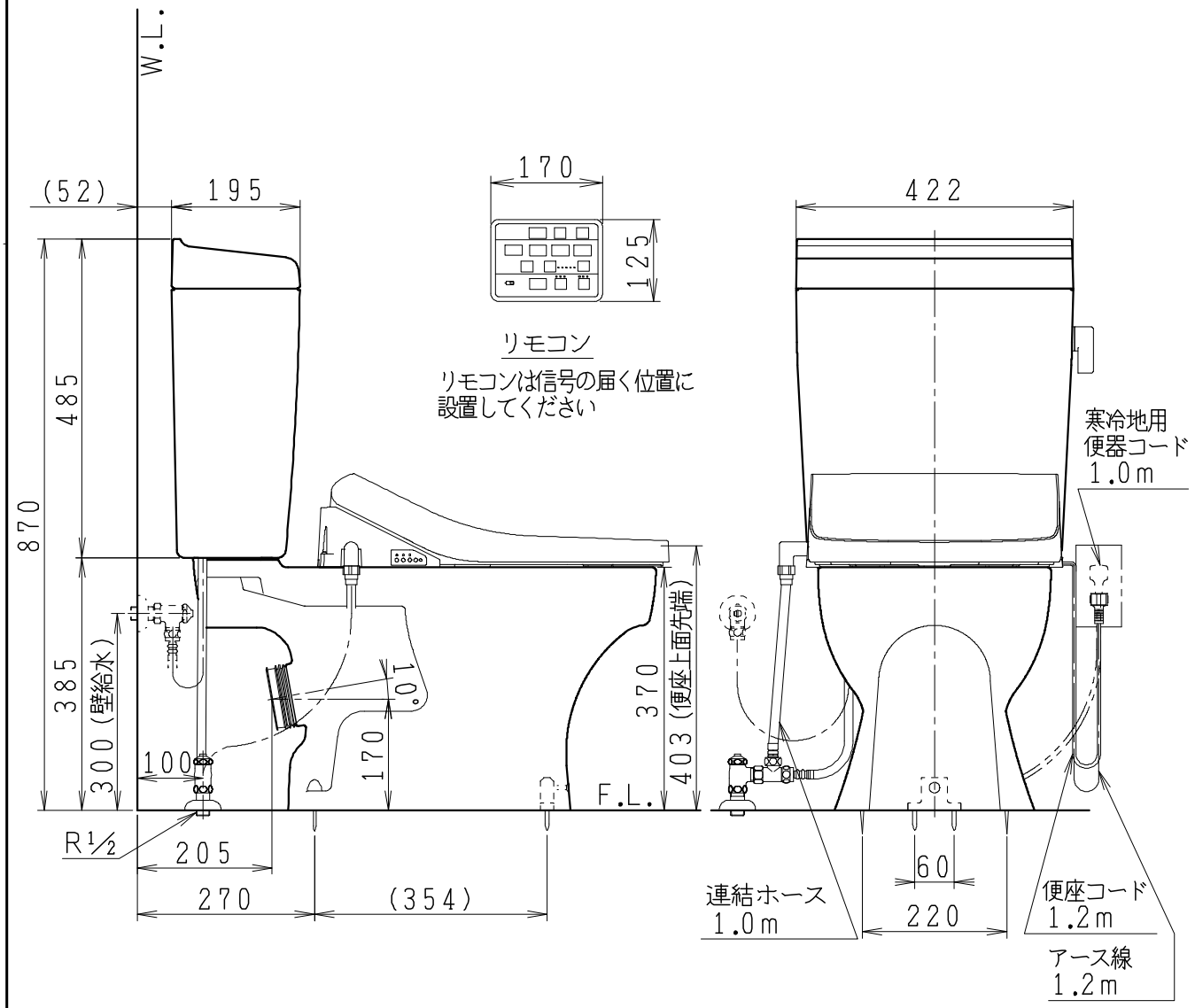

製図	写図	検図	承認	シリーズ名	品番	SC8050-PGB(C) ST6014-0E(Y)K	尺度	1/10
堀				ココクリンⅢ				
'18・8・8	・・			Janis ジャニス工業株式会社	図番	C805PT511		