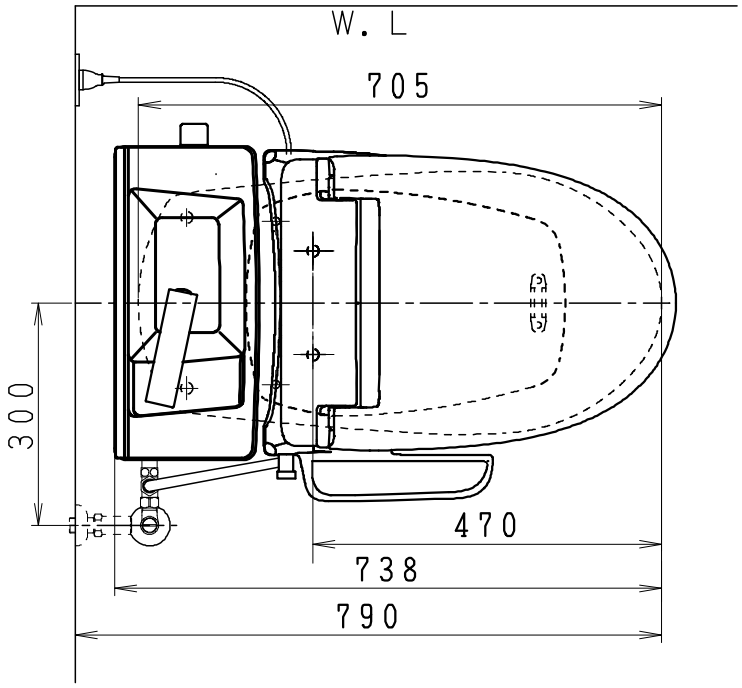

器　具　明　細

品　番	品　名	個数
SC8050-PGB(C)	便器セット	1
ST6014-1E(Y)K	タンクセット	1
JCS-310型	温水洗浄便座	1

・温水洗浄便座の仕様
電源　　AC100V　50／60Hz
最大消費電力　　300W
（温水洗浄便座はENN.DNNタイプ共、外観・寸法が同じで便座機能が異なります。）
・便器セットCの場合はヒーター仕様を示します。
ヒーター便器の仕様（コード長さ1m）
電源　　AC100V　50／60Hz
消費電力　　23W
・タンクセットYの場合水抜方式を示します。
（別途配管用水抜栓を設置してください）

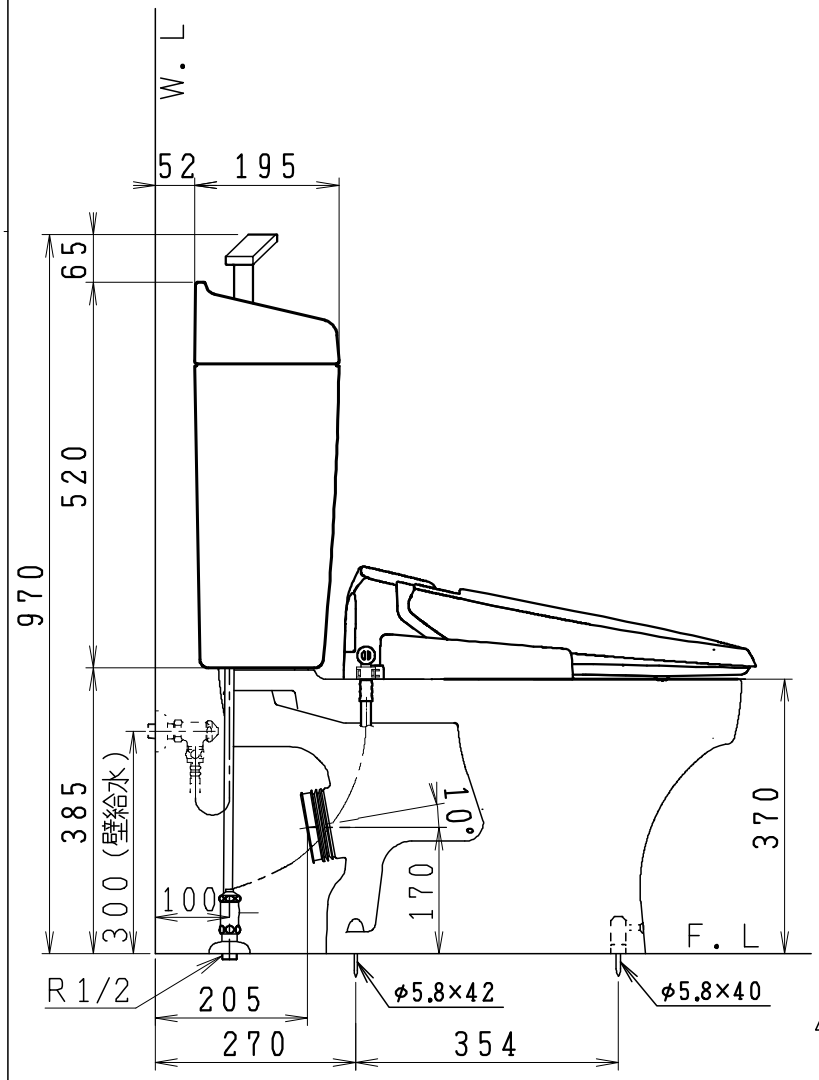

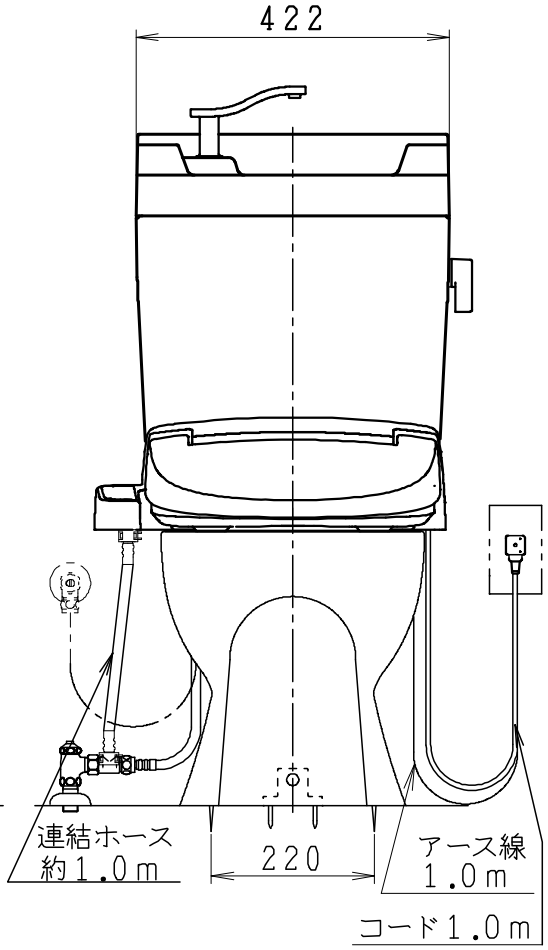

製図	写図	検図	承認	シリーズ名	品番	SC8050-PGB(C) ST6014-1E(Y)K	尺度	1/10
亀井			間瀬	ココクリンⅢ				
28・8・19	・　・			Janis ジャニス工業株式会社	図番	C805PT410		