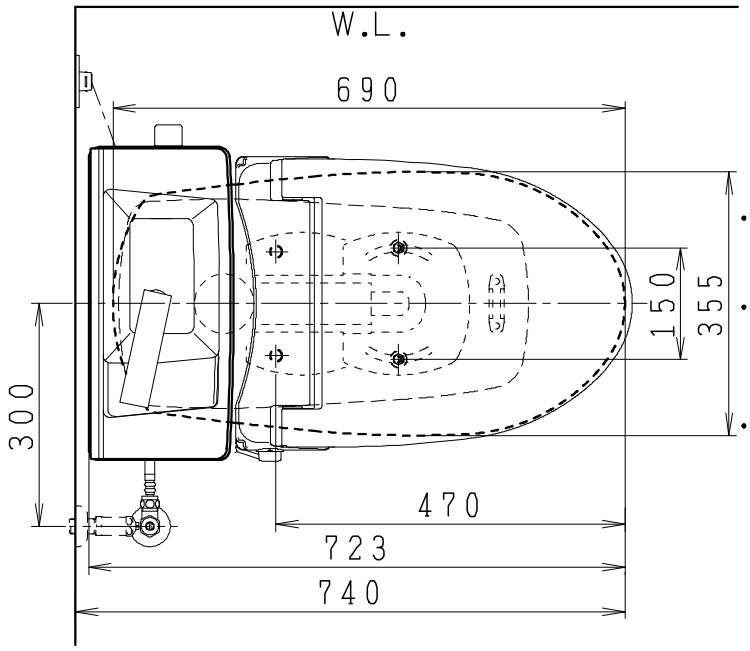

器具明細

品番	品名	個数
SC8050-RGB(C)	便器セット	1
ST6014-1E(Y)K	タンクセット	1
NC823WHL	前丸暖房便座	1

・前丸暖房便座の仕様
電源　AC100V　50／60Hz
最大消費電力　48W
・便器セットCの場合はヒーター仕様を示します。
ヒーター便器の仕様（コード長さ1m）
電源　AC100V 50／60Hz
消費電力　23W
・タンクセットYの場合水抜方式を示します。
（別途配管用水抜栓を設置してください）

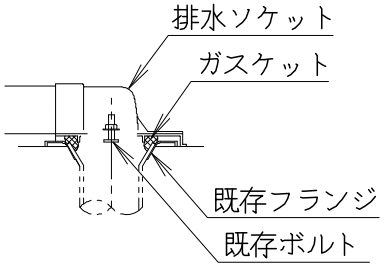

排水ソケットとフランジ部の固定

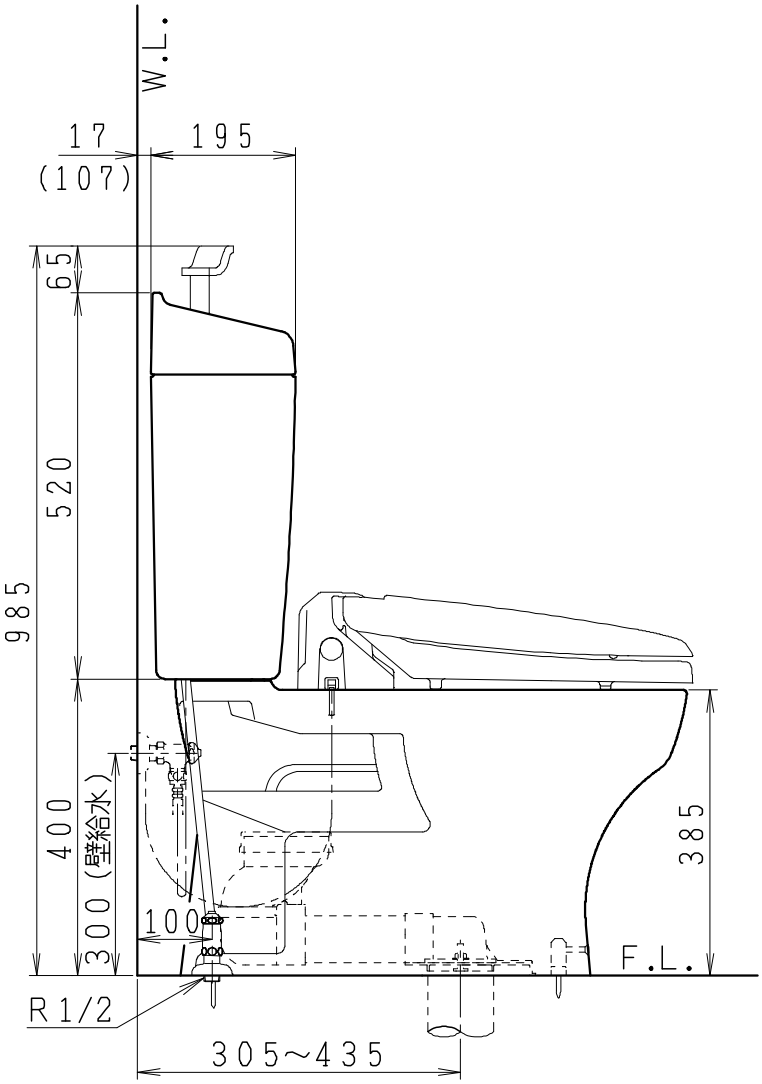

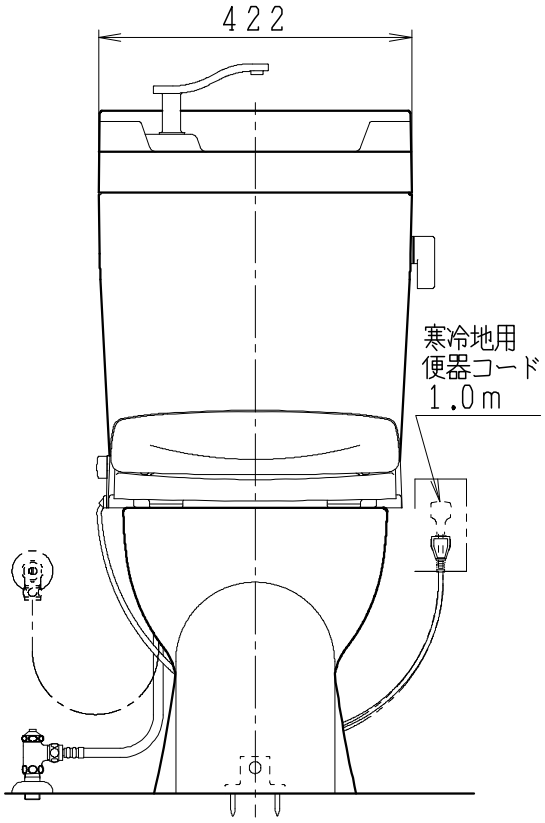

製図	写図	検図	承認	シリーズ名	品番	SC8050-RGB(C) ST6014-1EK	尺度	1/10
中村			間瀬	ココクリンⅢ				
'18・4・3	・・			Janis ジャニス工業株式会社	図番	C805RT391		