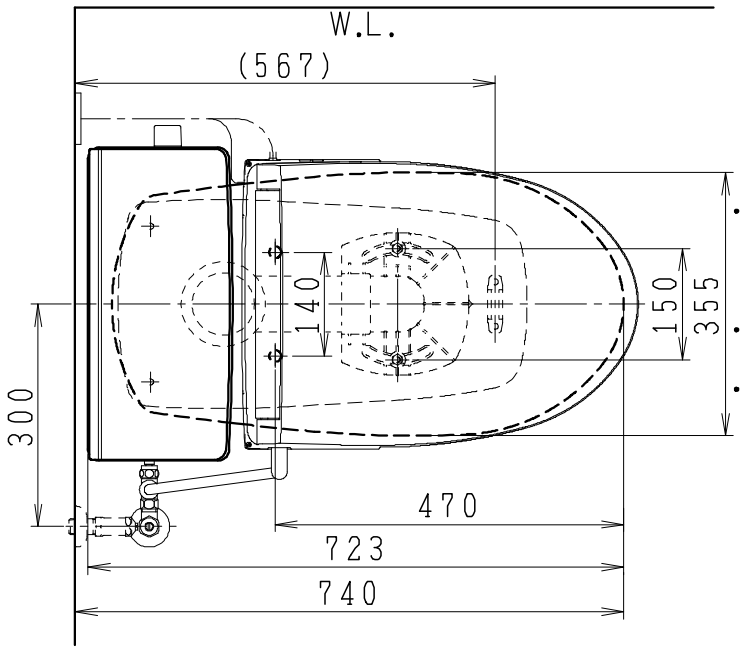

器具明細

品番	品名	個数
SC8050-RGB(C)	便器セット	1
ST6016-0E(Y)K	タンクセット	1
JCS-590DRN	温水洗浄便座	1

・便器セットCの場合はヒーター仕様を示します。
ヒーター便器の仕様
電源　AC100V 50/60Hz
消費電力　23W
・タンクセットYの場合水抜方式を示します。
(別途配管用水抜栓を設置してください)
・温水洗浄便座の仕様
電源　AC100V 50/60Hz
最大消費電力　1060W

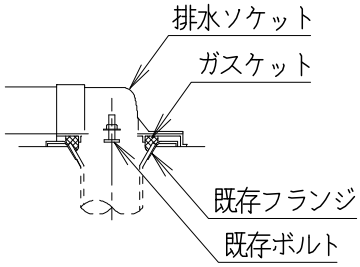

排水ソケットとフランジ部の固定

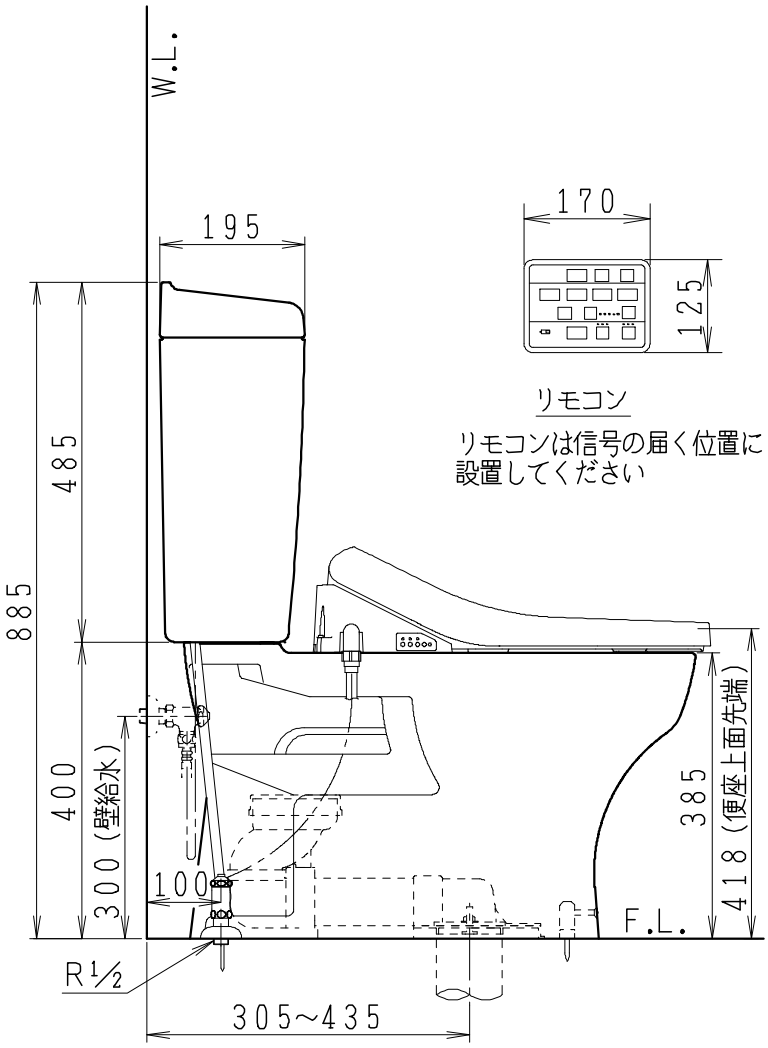

リモコン

リモコンは信号の届く位置に
設置してください

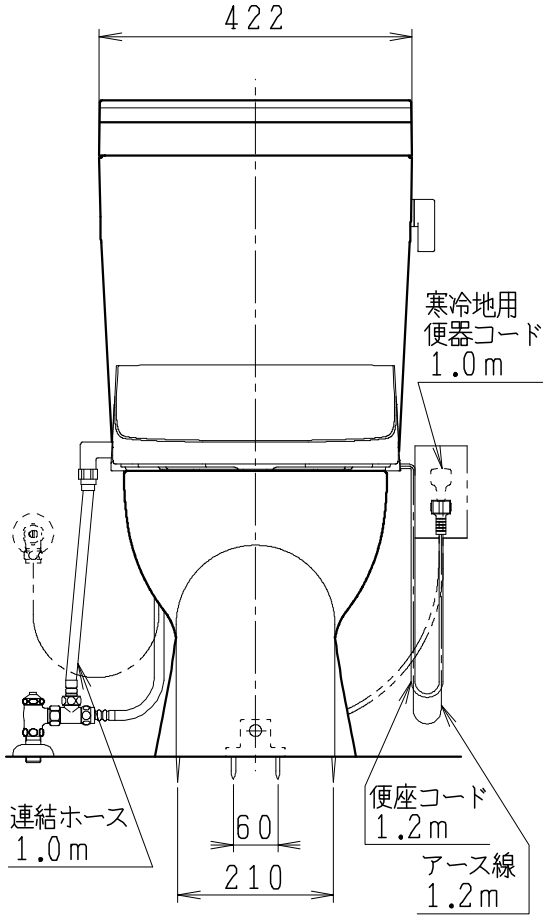

製図	写図	検図	承認	シリーズ名	品番	SC8050-RGB(C) ST6016-0E(Y)K	尺度	1/10
岩田		堀		ココクリンⅢ				
'19・9・24	・・			Janis ジャニス工業株式会社	図番	C805RT630		