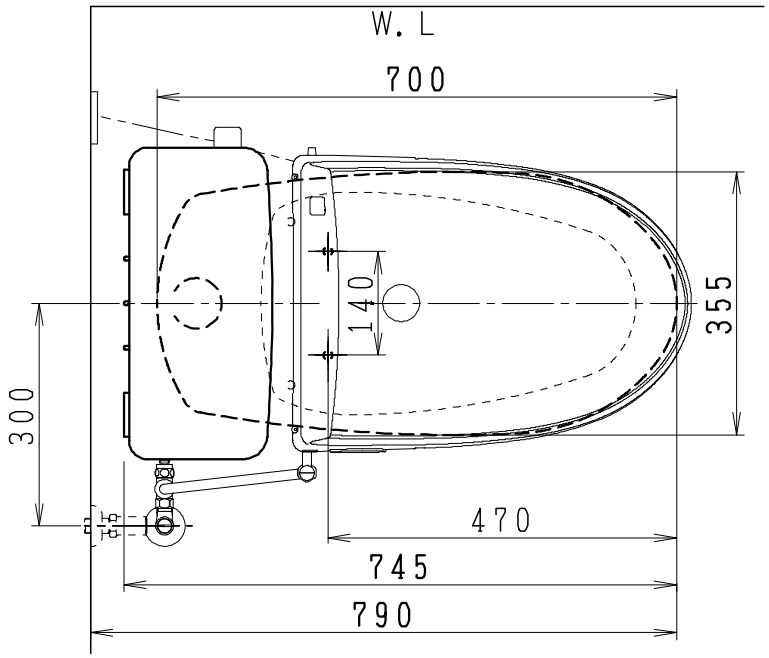

器　具　明　細

品　番	品　名	個数
SC8090-PGB(C)	便器セット	1
SV1900-0E(Y)M	タンクセット	1
JCS-851DRN	温水洗浄便座	1

・便器セットCの場合はヒーター仕様を示します。
ヒーター便器の仕様（コード長さ1m）
電源　AC100V 50／60Hz
消費電力　23W
・温水洗浄便座の仕様
電源　AC100V 50／60Hz
最大消費電力　1055W
・タンクセットYの場合水抜方式を示します。
（別途配管用水抜栓を設置してください）

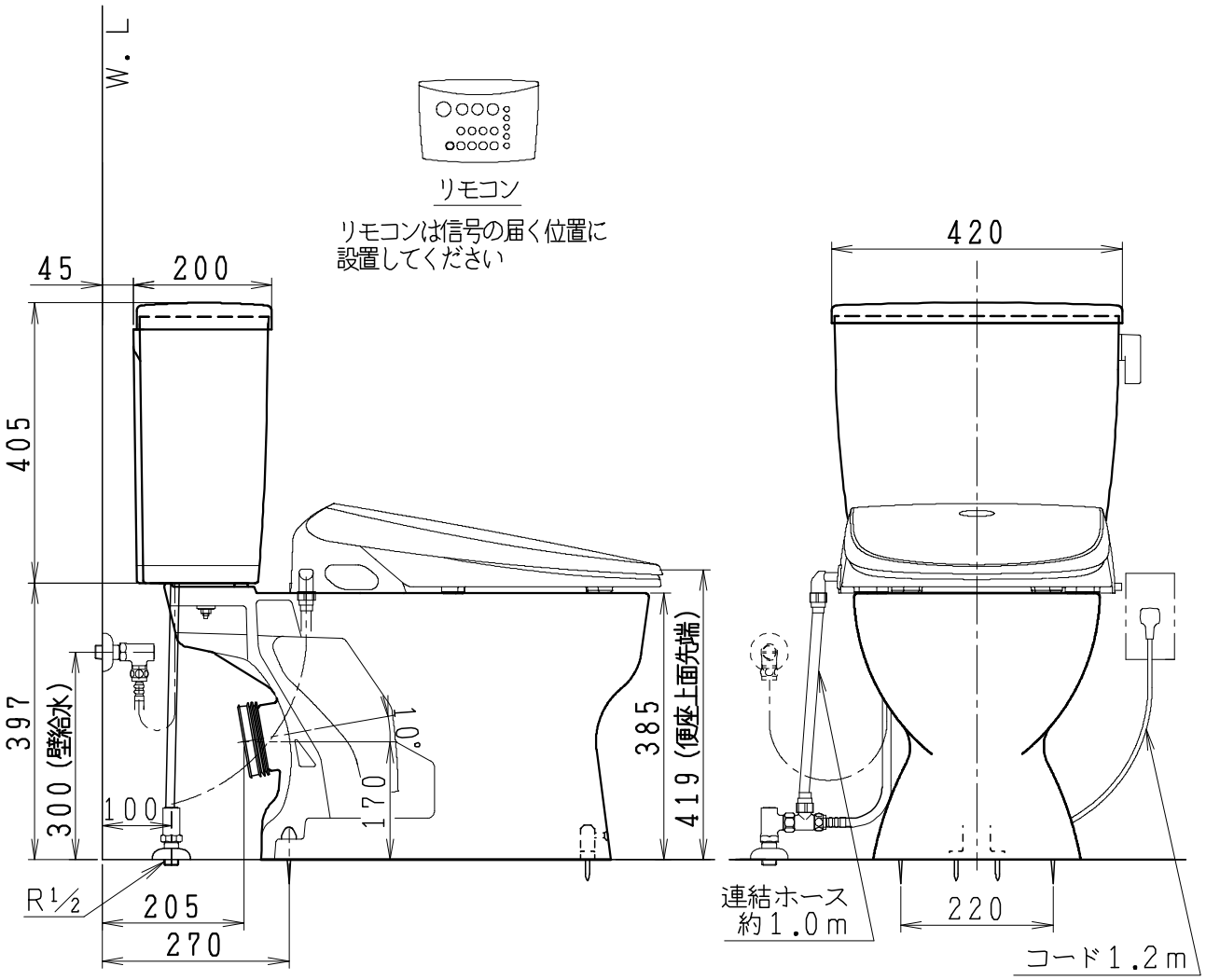

製図	写図	検図	承認	品名	洋風タンク密結床上排水洗い落とし防露便器セット 防露型手洗無密結ロータンクセット	品番	SC8090-PGB(C) SV1900-0E(Y)M	尺度	1/10
中村 '17・3・13	・・	間瀬	間瀬	ジャニス工業株式会社		図番	C809PV060		