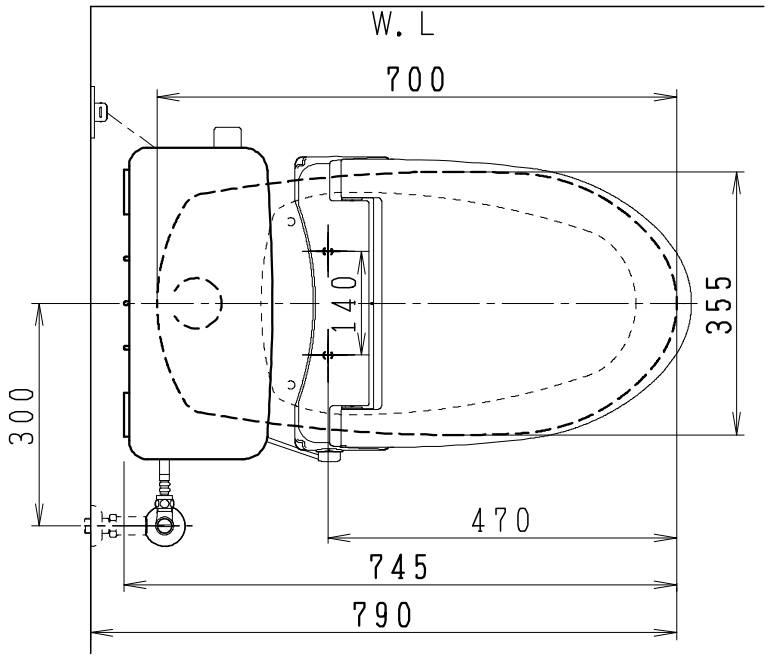

器　具　明　細

品　番	品　名	個数
SC8090-PGB(C)	便器セット	1
SV1900-0E(Y)M	タンクセット	1
NC823WHL	前丸暖房便座	1

・便器セットCの場合はヒーター仕様を示します。
　ヒーター便器の仕様（コード長さ1m）
　電源　　AC100V 50／60Hz
　消費電力　　23W
・タンクセットYの場合水抜方式を示します。
（別途配管用水抜栓を設置してください）
・前丸暖房便座の仕様
　電源　　AC100V 50／60Hz
　最大消費電力　　48W

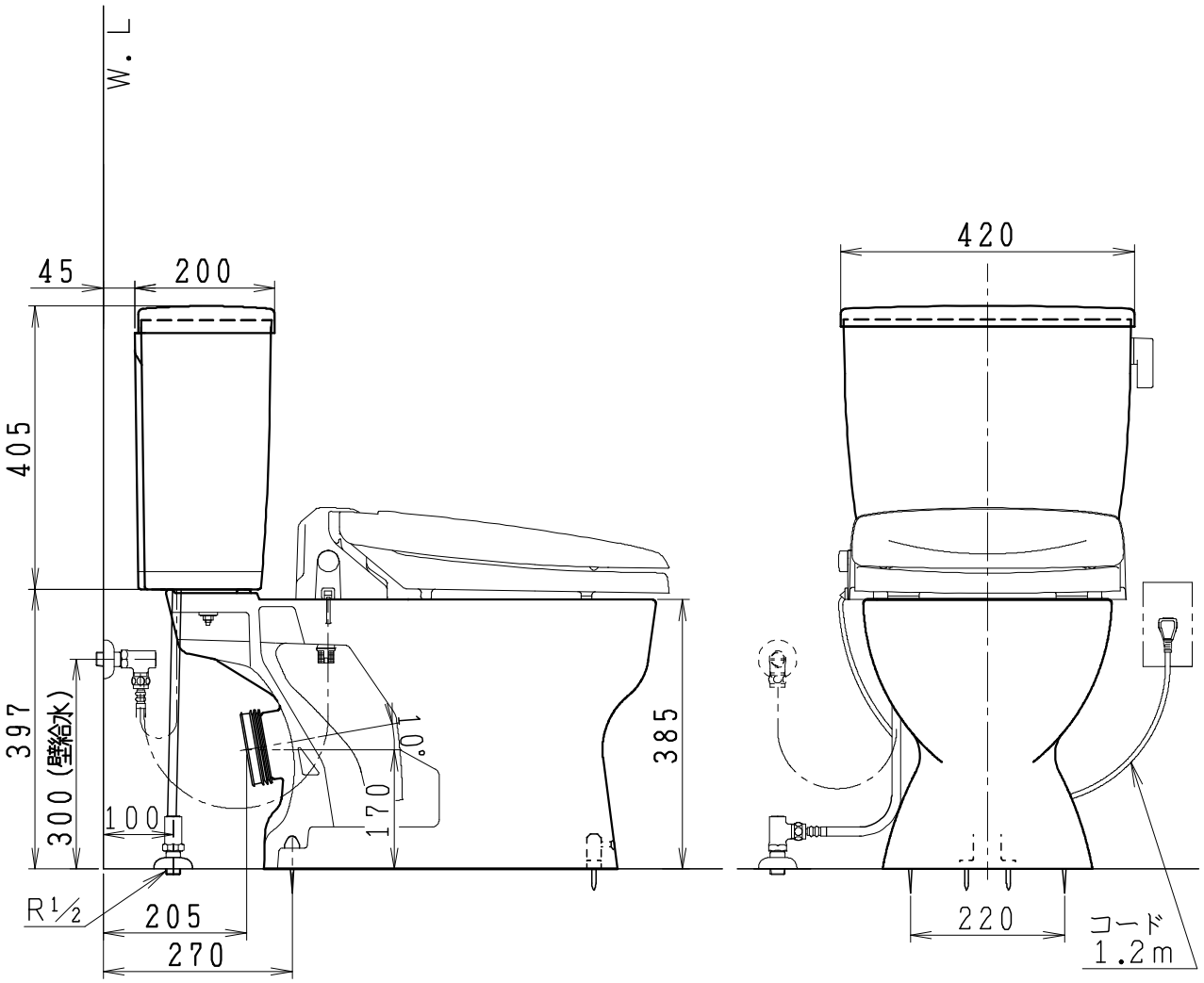

製図	写図	検図	承認	品名	品番	尺度
中村		間瀬	間瀬	洋風タンク密結床上排水洗い落とし防露便器セット 防露型手洗無密結ロータンクセット	SC8090-PGB(C) SV1900-0E(Y)M	1/10
'17・3・10	・　・			ジャニス工業株式会社	図番 C809PV080	