器　具　明　細

品　番	品　名	個数
SC8091-PG＊	便器セット	1
ST0793-0＊M	タンクセット	1
JCS-320DRN	温水洗浄便座	1

・便器セットの ＊ は地域仕様を示します。
　B：防露あり、C：ヒーター付
　Cの電源　AC100V　50／60Hz
　消費電力　23W

・タンクセットの ＊ はハンドルの仕様を示します。
　E：標準、Y：水抜式
　（別途、配管用水抜栓を設置してください）

・温水洗浄便座の仕様
　電源　　AC100V　50／60Hz
　最大消費電力　　349W

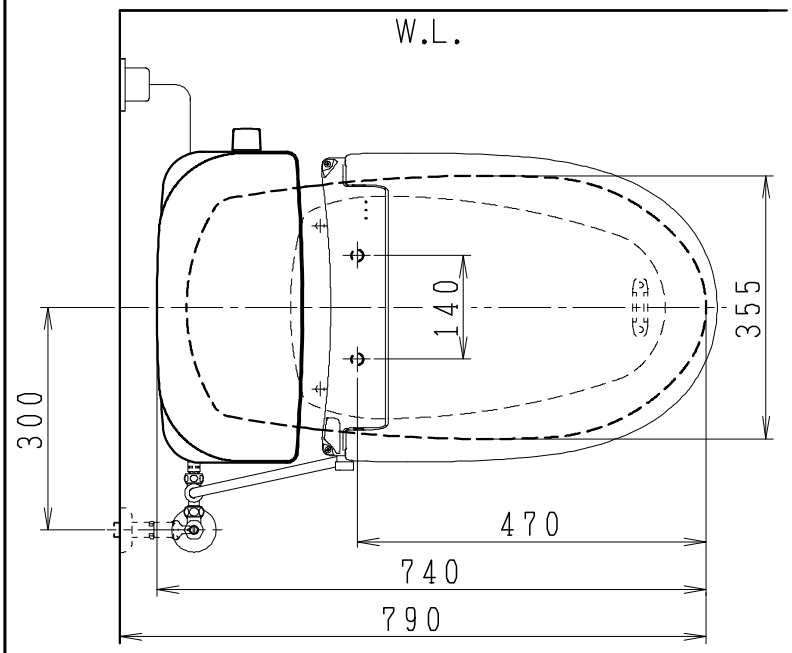

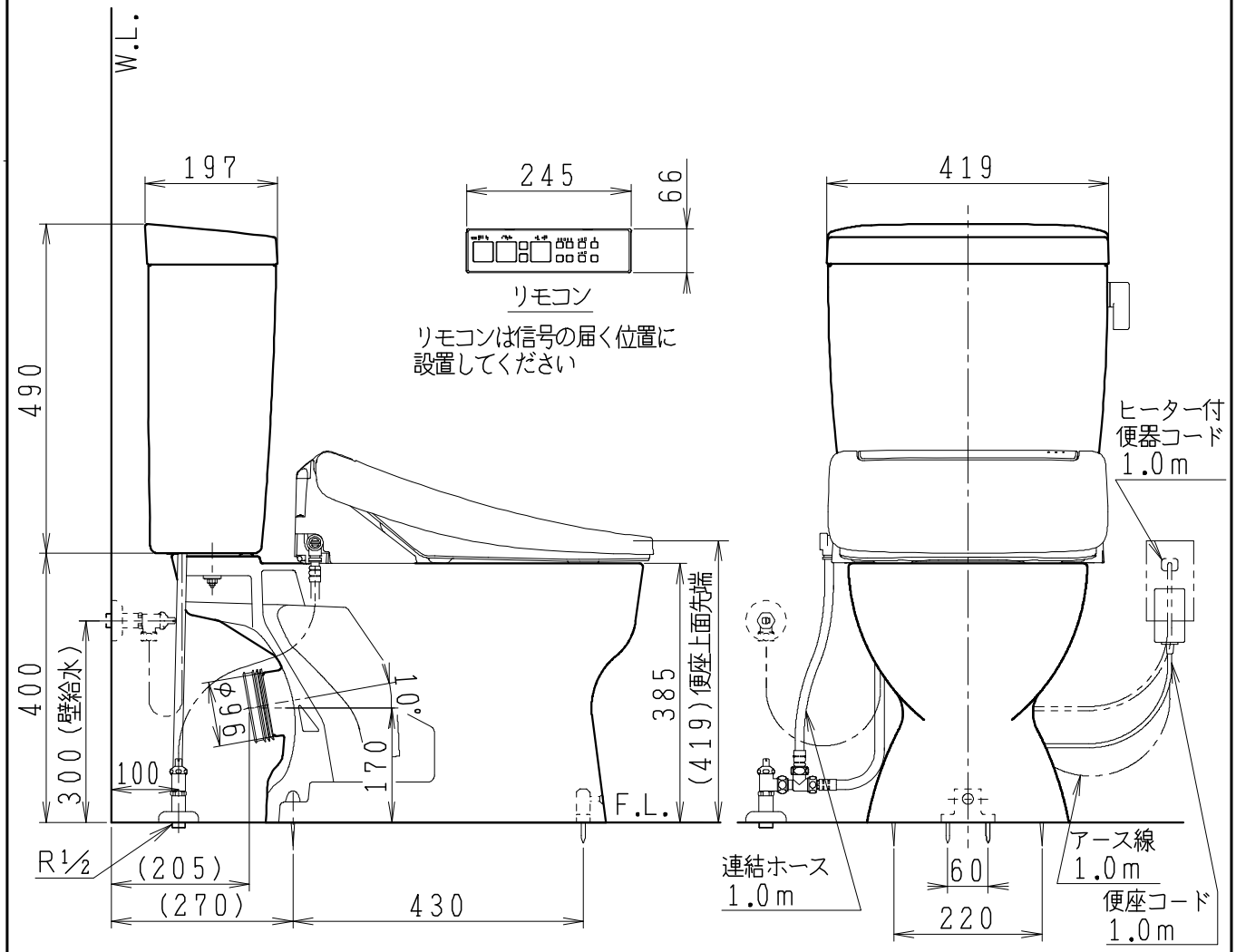

製　図	写　図	検　図	承　認	シリーズ名	品番	別記	尺度	1/10
伊藤		川野		バリュークリンⅡ				
'22・12・12	・　・			Janis ジャニス工業株式会社	図番	C809PT611		