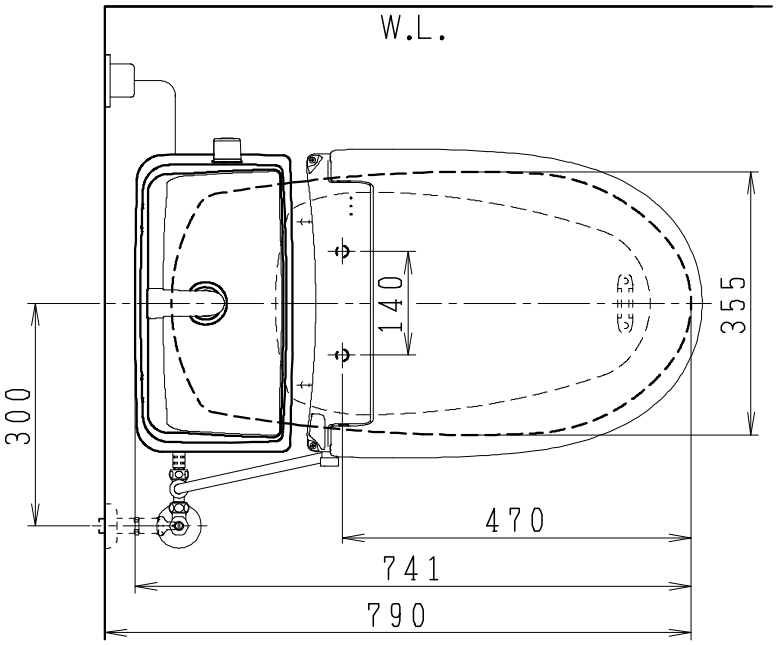

器　具　明　細

品　番	品　名	個数
SC8091-PG＊	便器セット	1
SV2000-1＊M	タンクセット	1
JCS-320DRN	温水洗浄便座	1

・便器セットの ＊ は地域仕様を示します。
B：防露あり、C：ヒーター付
Cの電源　AC100V　50／60Hz
消費電力　23W

・タンクセットの ＊ はハンドルの仕様を示します。
E：標準、Y：水抜式
（別途、配管用水抜栓を設置してください）

・温水洗浄便座の仕様
電源　AC100V　50／60Hz
最大消費電力　349W

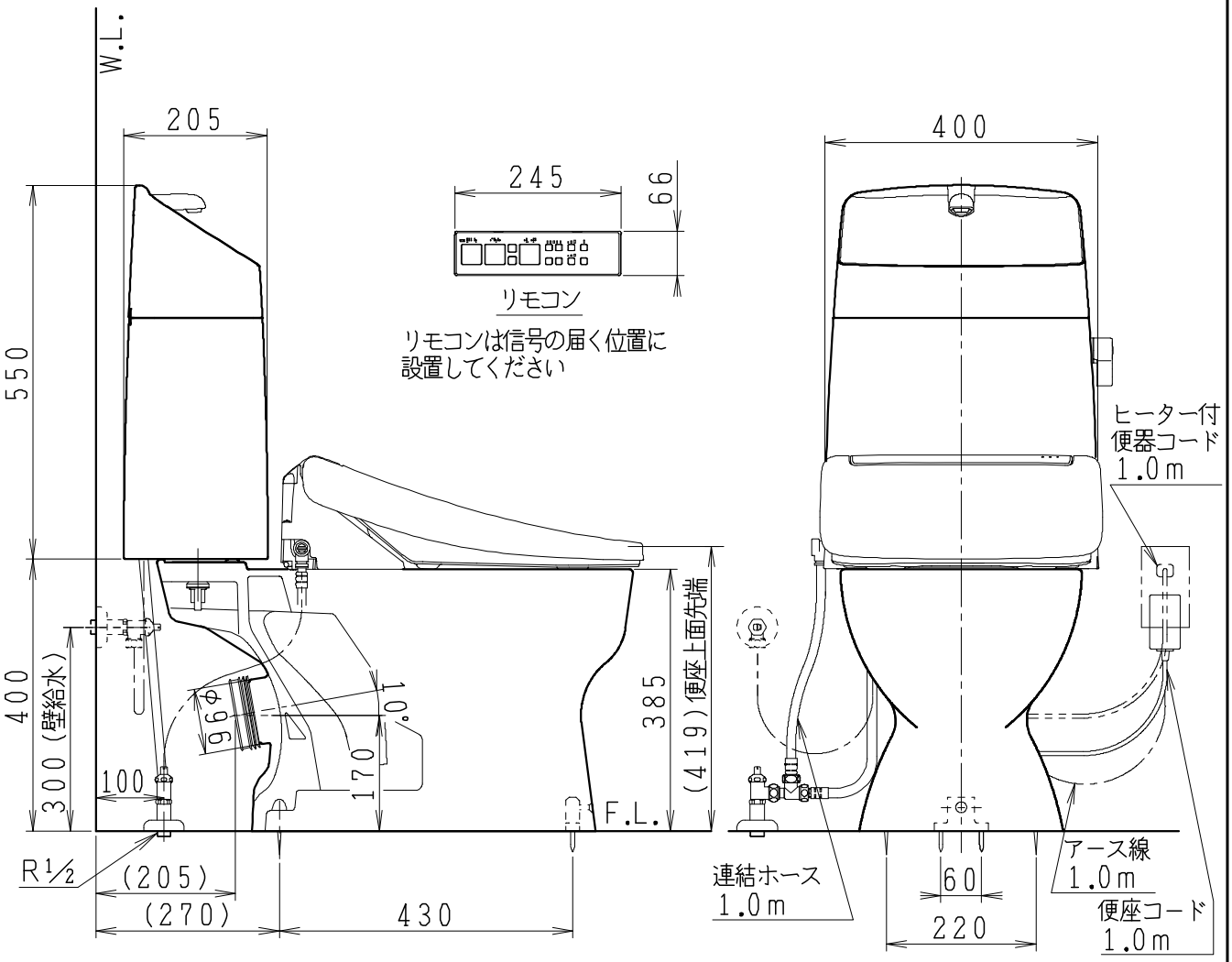

製図	写図	検図	承認	シリーズ名	品番	別記	尺度	1/10
伊藤		川野		バリュークリンⅢ				
'22・12・12	・・			Janis ジャニス工業株式会社	図番	C809PV601		