SDK1350Nの内訳		
品　番	品　名	個数
LTCK3501-0□	手洗キャビ	1
LUCP3515TN-0◇	カウンター	1
P69253	紙巻器・ブラケットセット	1

※品番の□はボウルのカラー記号を示す（別表1参照）

※品番の◇はカウンターのカラー記号を示す（別表2参照）

※止水栓、壁排水用の排水L管は別途手配になります。

品　番	品　名	個数
NL221F60WY	アングル形止水栓（共用形）	1
NL211F435WY30	ストレート形止水栓（共用形）	1
44131	排水L管	1

記号	カラー
BW1	ピュアホワイト
BN8	オフホワイト

別表1

記号	カラー
6	メープル
7	ウォールナット

別表2

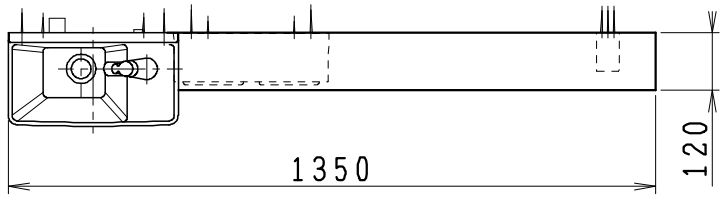

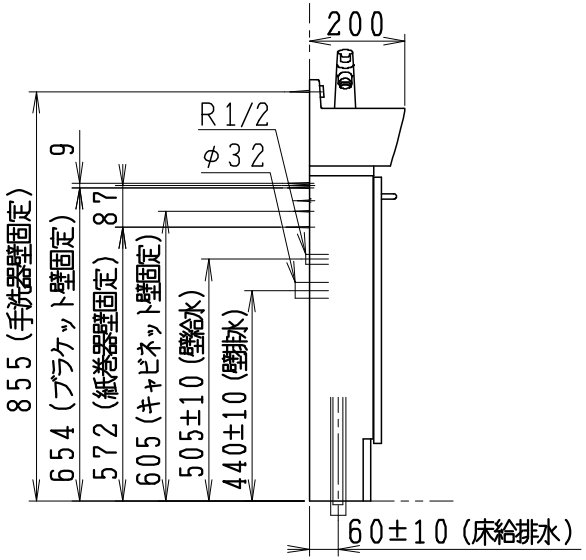

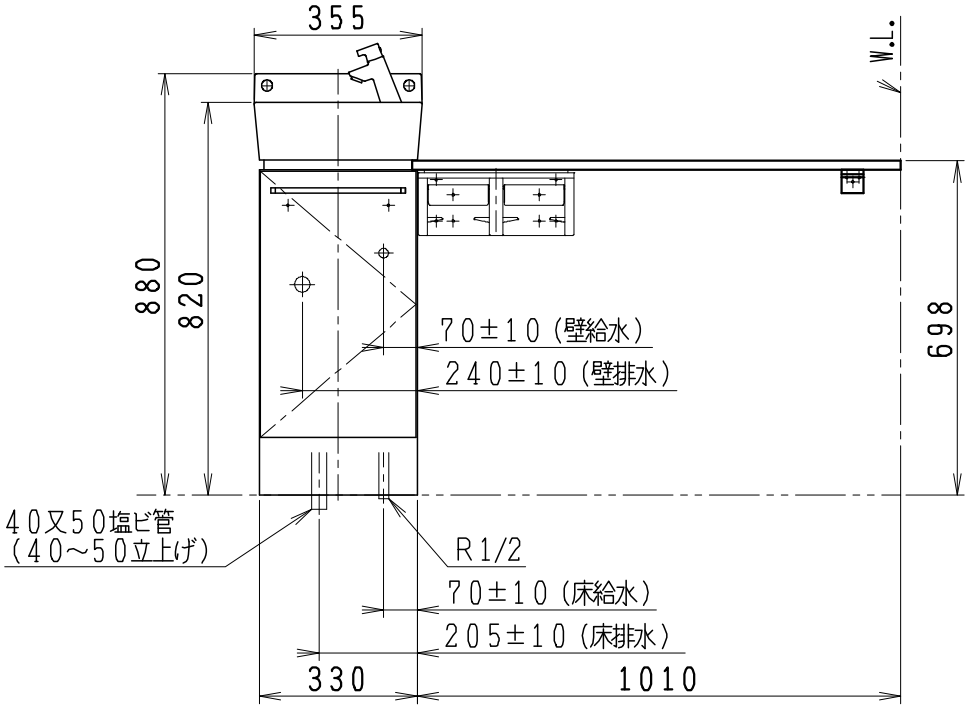

製図	中村	13・9・17	
写図			
検図			
承認			
品名	手洗カウンター		
品番	LU71752O		
尺度	1/15		

ジャニス工業株式会社