SMA892SHRの内訳		
品　番	品　名	個数
CS8903SGR-C	便器セット	1
JCS-600DRN	温水洗浄便座	1

・便器の仕様
電源　AC100V　50／60Hz
定格消費電力　15W
・凍結防止ヒーターの仕様
電源　AC100V　50／60Hz
定格消費電力　23W
・温水洗浄便座の仕様
電源　AC100V　50／60Hz
定格消費電力　334W

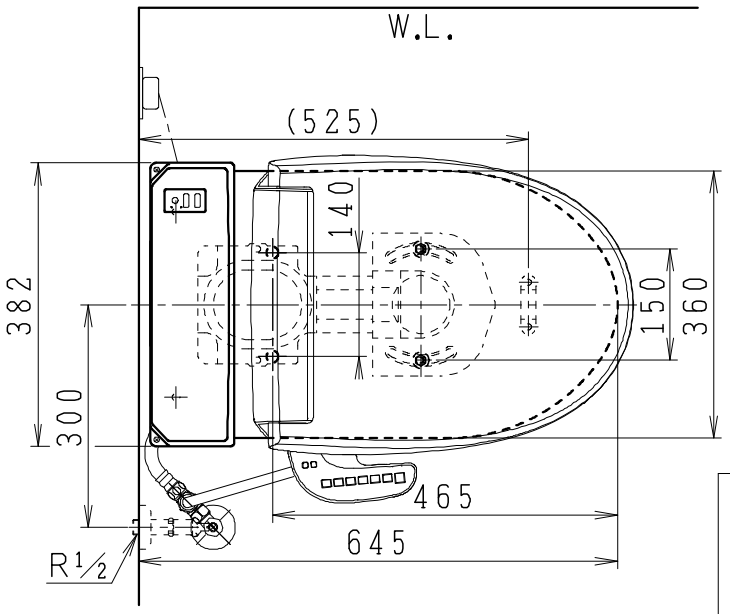

止水栓の取付け向き

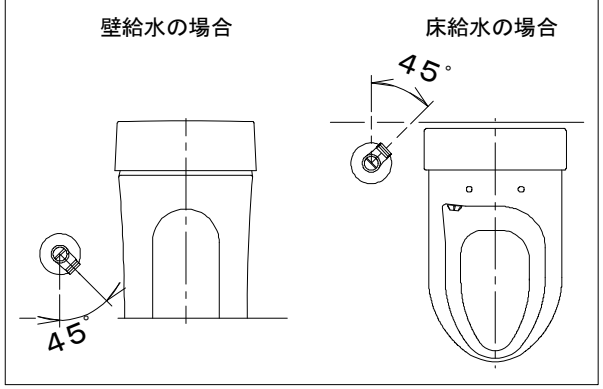

リモコンは信号の届く位置に
設置してください

リモコン

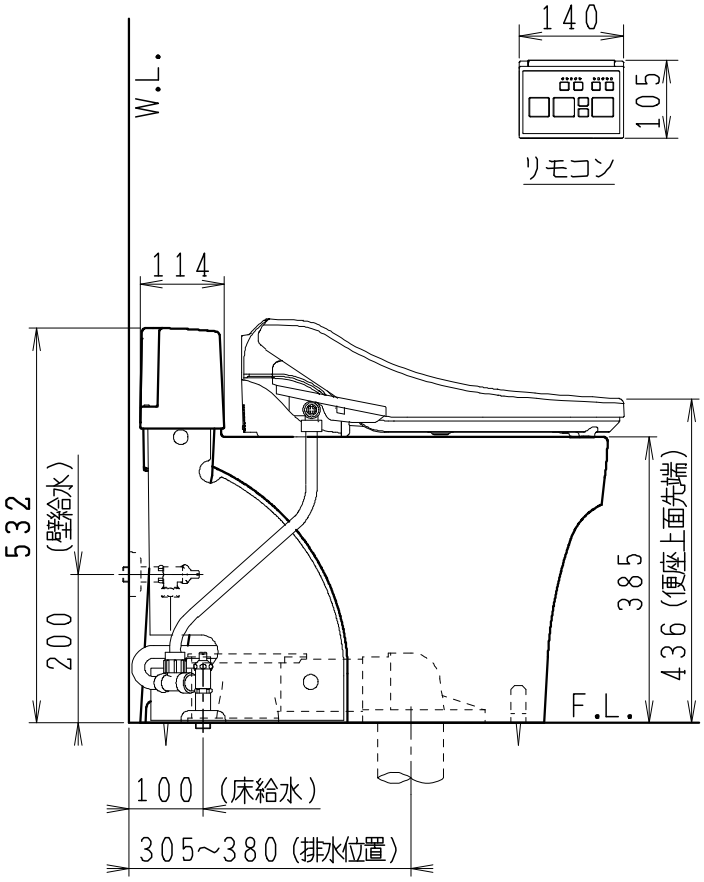

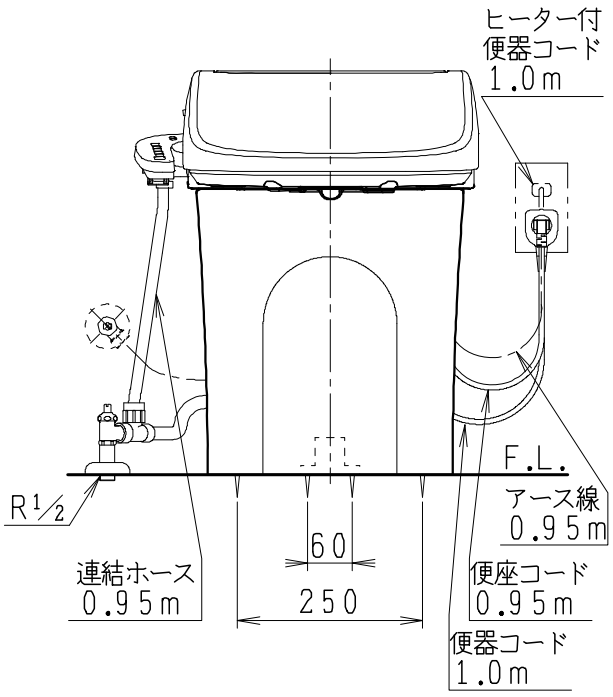

製図	写図	検図	承認	品名	タンクレス便器セット	品番	別記	尺度	1/10
川野		福地		Janis ジャニス工業株式会社		図番	C89RN090		
'22・8・30	・・								