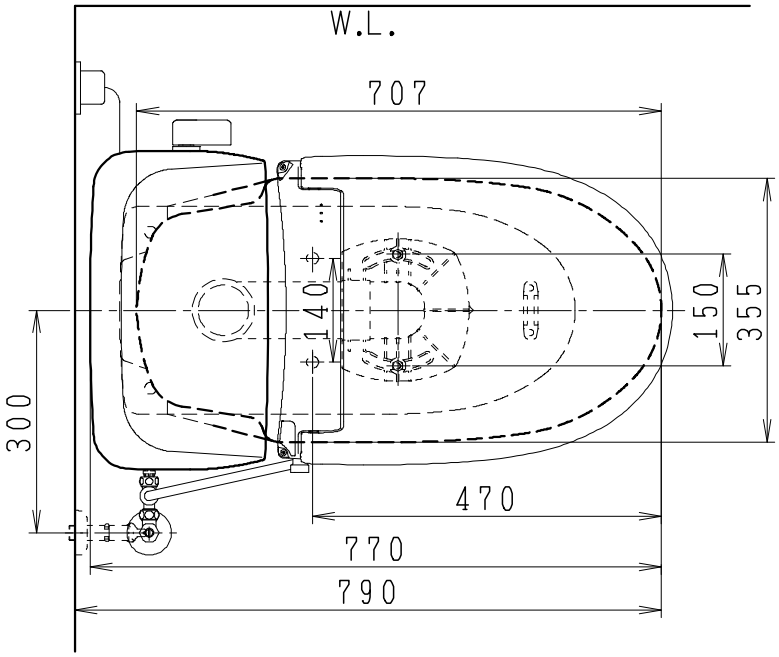

UNC8082RG＊の内訳		
品　番	品　名	個数
SC8080-RG＊	便器セット	1
ST6020-0EL	タンクセット	1
JCS-320DRN	温水洗浄便座	1

・便器セットの ＊ は地域仕様を示します。
B：防露あり、C：ヒーター付
Cの電源　AC100V　50／60Hz
消費電力　23W

・温水洗浄便座の仕様
電源　AC100V　50／60Hz
最大消費電力　349W

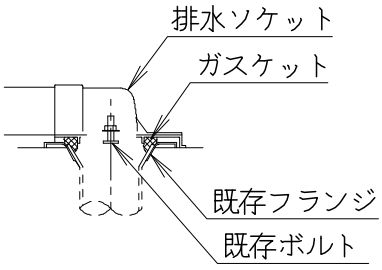

排水ソケットとフランジ部の固定

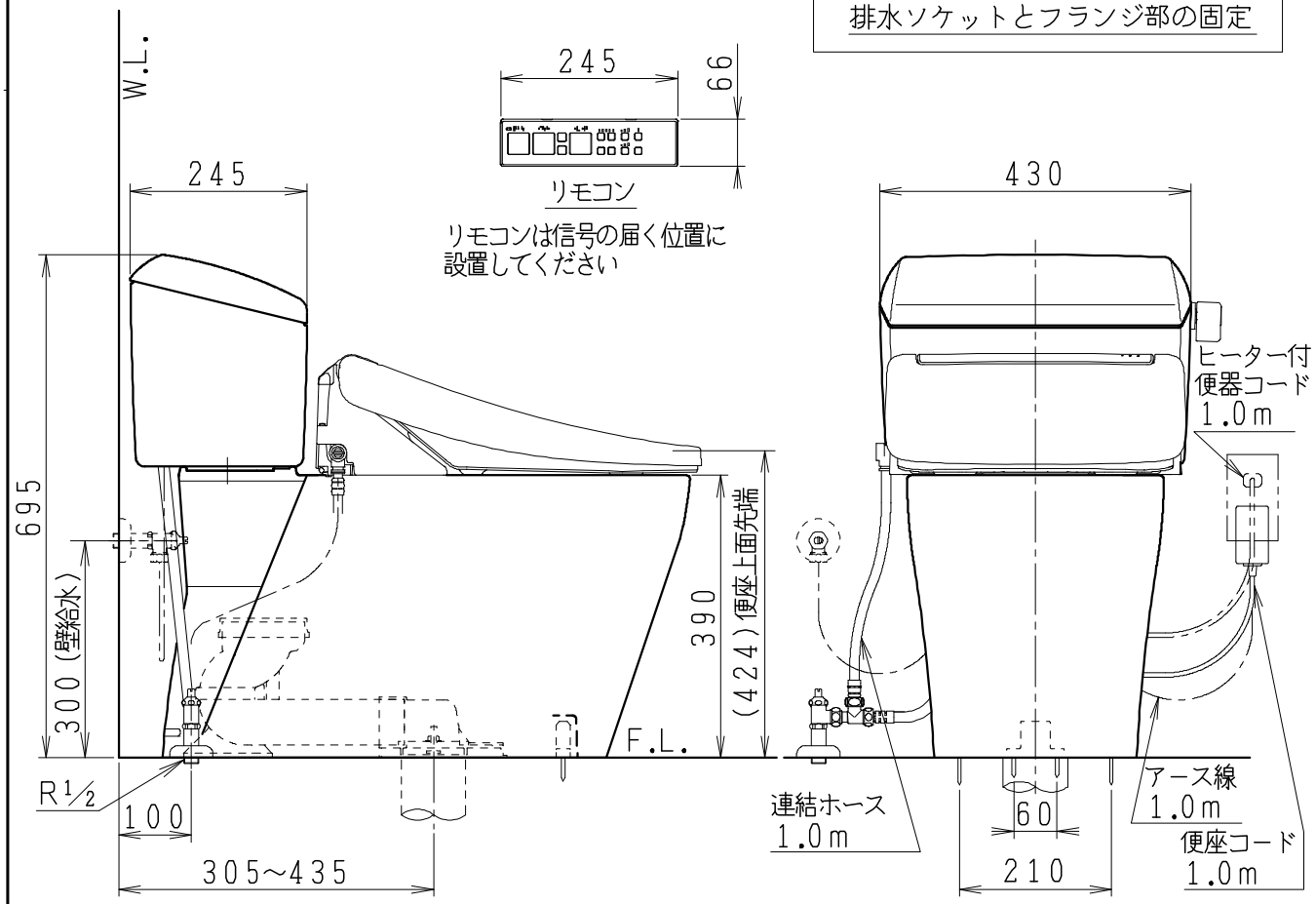

製図	写図	検図	承認	シリーズ名	品番	別記	尺度	1/10
伊藤		川野		ユニクリン（320）				
'22・12・12	・・			Janis ジャニス工業株式会社	図番	C808RT151		