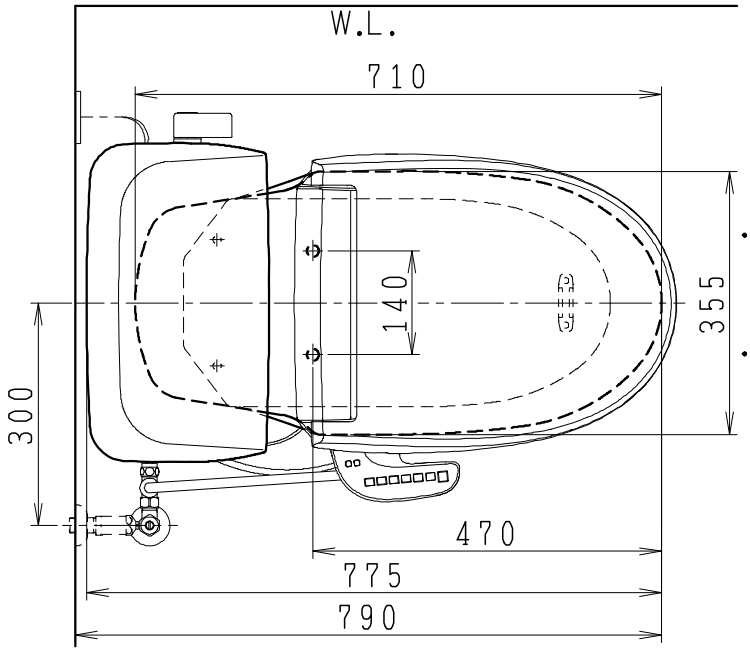

UNC8083AGCの内訳		
品　番	品　名	個数
SC8081-AGC	便器セット	1
ST6023-0EL	タンクセット	1
JCS-601DRA	温水洗浄便座	1

・便器セットCの場合はヒーター仕様を示します。
ヒーター便器の仕様（コード長さ1m）
電源　AC100V 50/60Hz
消費電力　23W
・温水洗浄便座の仕様
電源　AC100V 50/60Hz
最大消費電力　334W

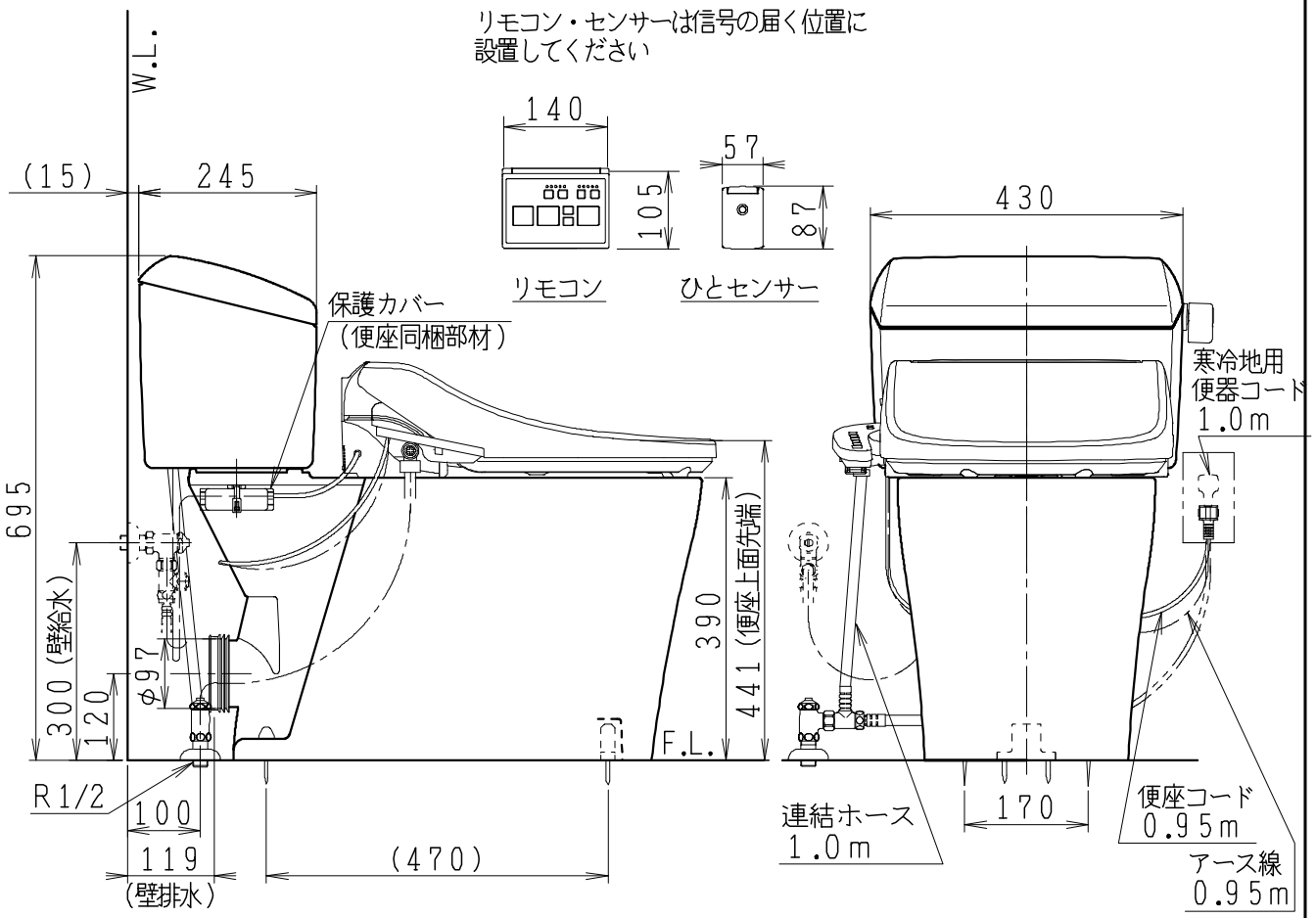

製図	写図	検図	承認	シリーズ名	品番	UNC8083AGC	尺度	1/10
堀		間瀬	間瀬	ユニクリンα（601）				
'19・2・24	・・			Janis ジャニス工業株式会社	図番	C808PT190		