番号	品　名	材　質	個数	備　考
1	本体	鉄	1	サンドブラック塗装
2	皿タッピンねじ	鉄	2	4×40

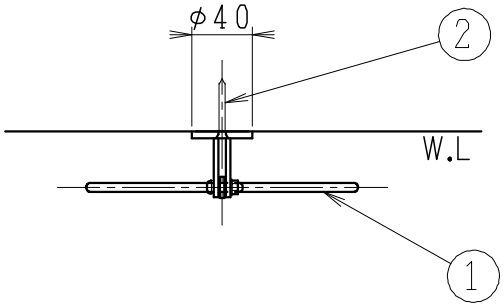

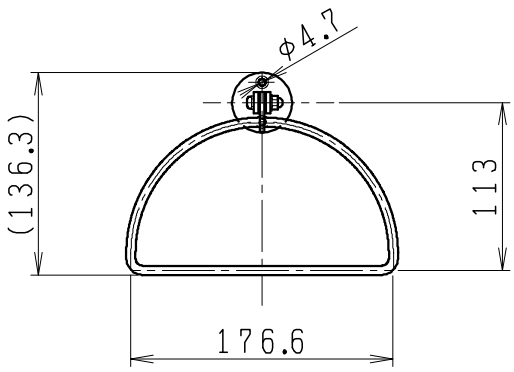

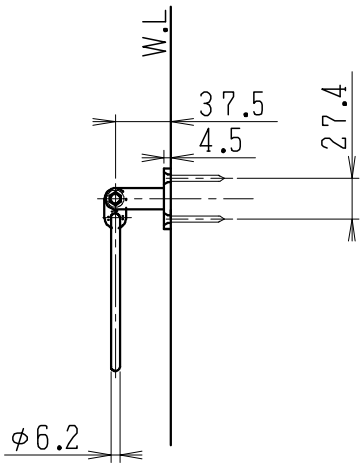

製図	写図	検図	承認	品名	ヨーク　リング型タオルハンガー	品番	W-YOR1976	尺度	1/5
岩田				Janis ジャニス工業株式会社		図番	991200		
'21・2・7	・・								