番号	品　　名	材　　質	個数	備　　考
1	ブラケット（右用）	合成樹脂	1	カラー対応
2	ブラケット（左用）	合成樹脂	1	カラー対応
3	パイプ	ステンレス	1	
4	タッピンねじ	ステンレス	4	皿

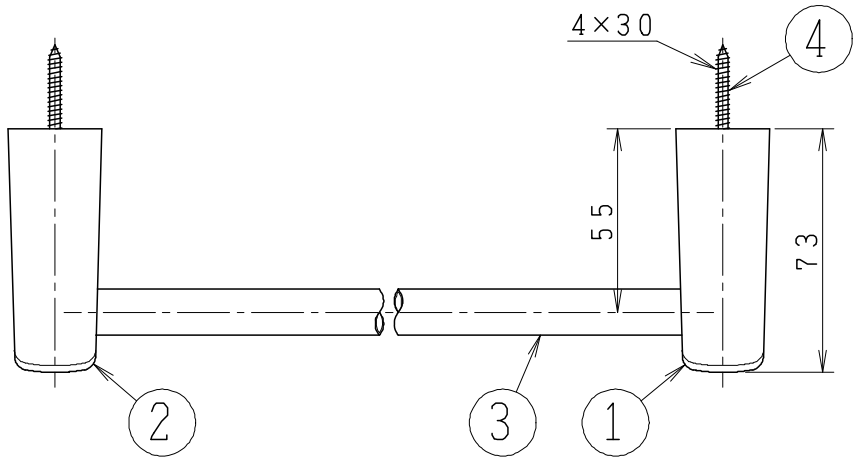

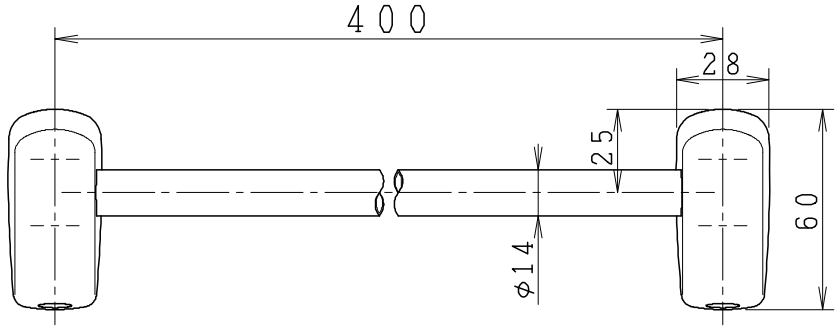

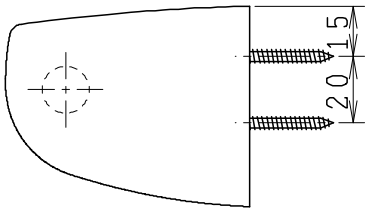

※品番末尾にカラー記号を付す。（例：NA491V　BN8）

製図	写図	検図	承認	品名	樹脂製タオル掛け	品番	NA491V	尺度	NS
間瀬			堀	ジャニス工業株式会社		図番	956400		
18・7・20	・　・								