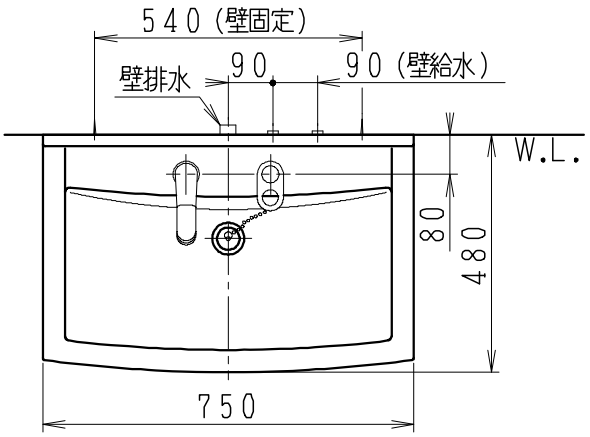

品　番	品　名	個数
LU752RSJ	洗面化粧台	1
LU752RSJY	洗面化粧台・寒冷地	
LUM7512SLCL	化粧鏡台（くもり止めコーティング）	1
LUM7512SLNL	化粧鏡台	

※止水栓（別途手配）

NL221-75WMY	壁給水用止水栓	2
NL211-330WMY	床給水用止水栓	2

※化粧鏡台
・電源：100V，50/60Hz
・照明器具：5W　LED電球　昼白色　口金E26
・コンセント容量：1300W（外付1コ）
・電源コードの取出しは、左または右

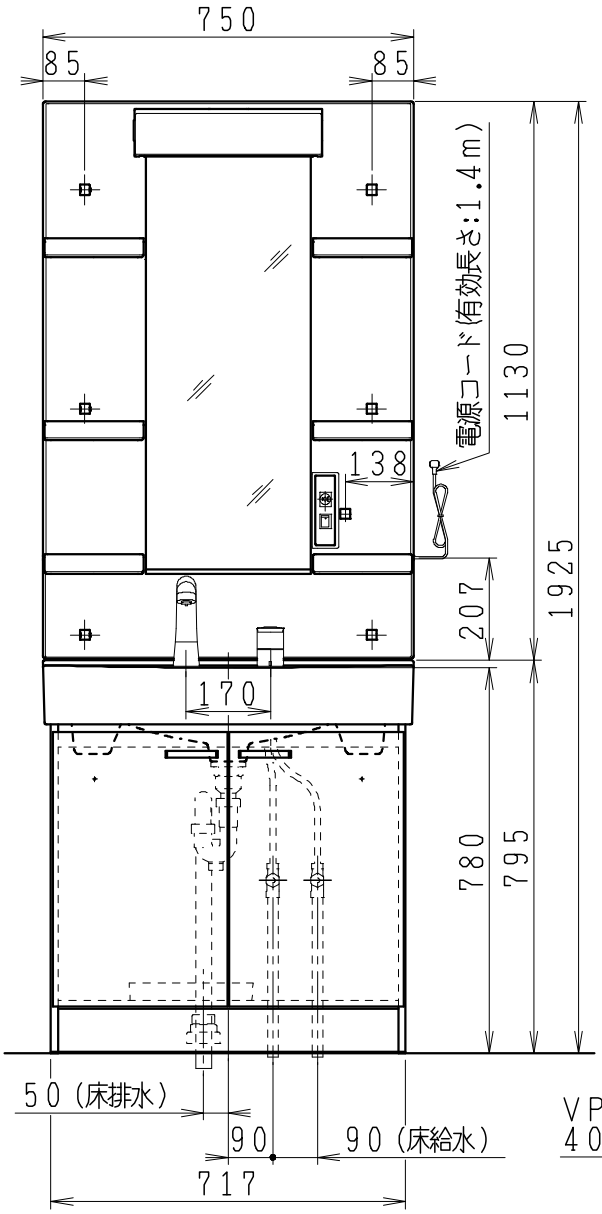

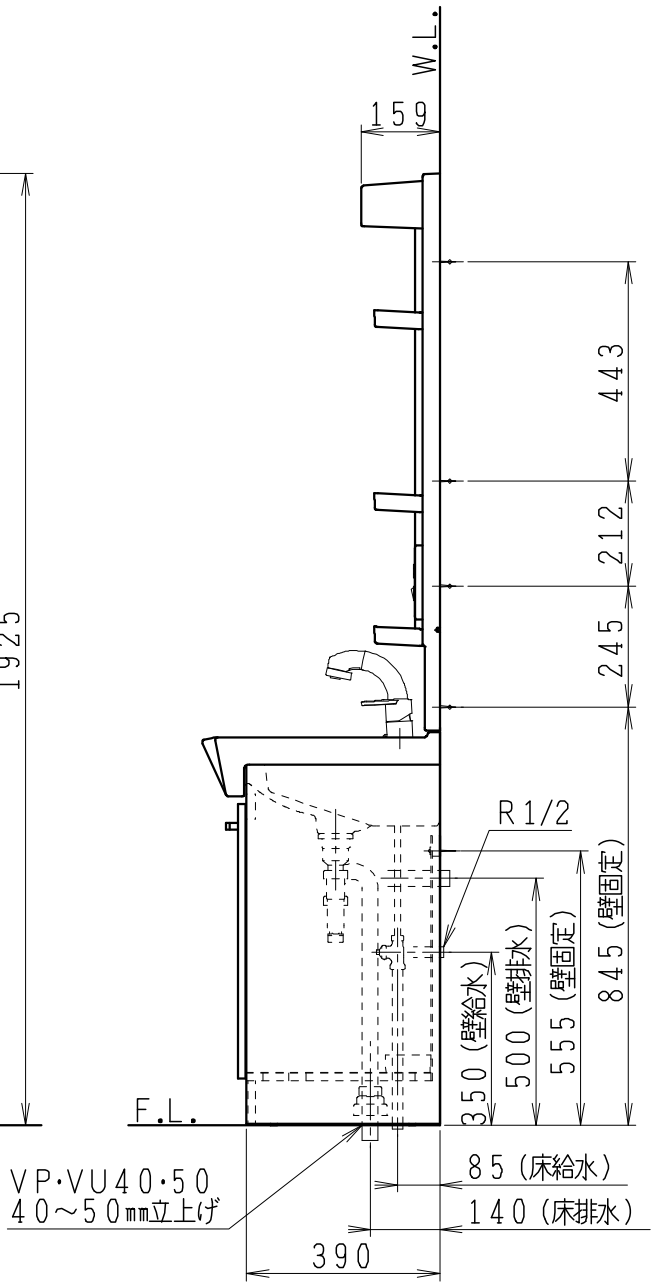

製　図	写　図	検　図	承　認	品名	750mm幅 洗面化粧ユニット	品番	別記	尺度	1/15
川野		中村		Janis ジャニス工業株式会社		図番	LU318990		
'21・3・9	・・								