品　番	品　名	個数
LU0902CSD1E	洗面化粧台	1
LU0902CSD1Y	洗面化粧台（寒冷地形）	1
LUM602CS	化粧鏡	1

※止水栓（別途手配）

NL221F200WY30	床給水用止水栓	2
NL221-75WMY	壁給水用止水栓	2

※壁排水用部材（別途手配）

44131	L管	1
LUMEH70-200-32B	配管アダプター（VP50・VU50用）	1

※洗面化粧台には、床排水用トラップを付属
※洗面化粧台には、止水栓は含まれない
※湯水混合水栓は、節湯Ｃ１形、吐水口引出式

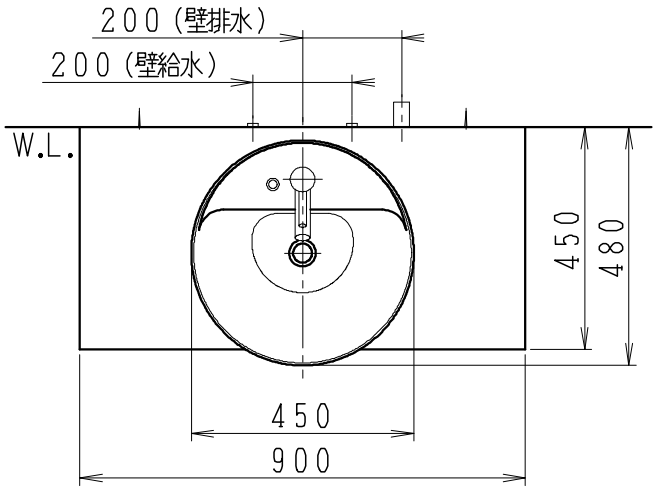

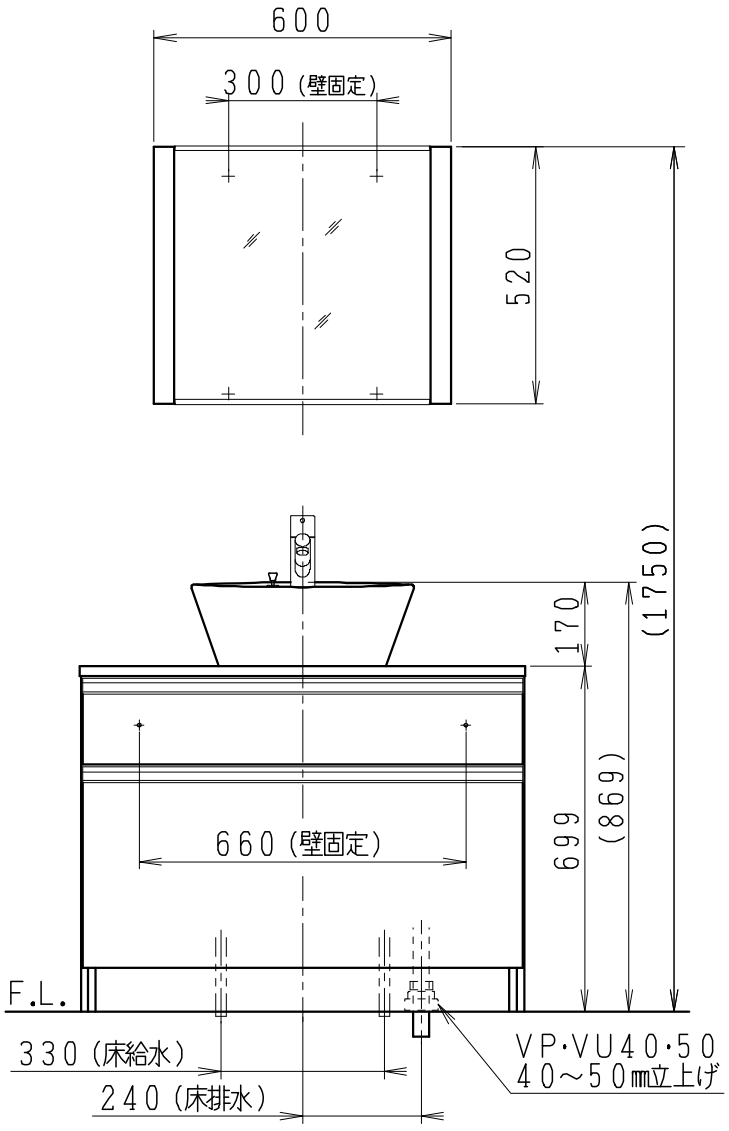

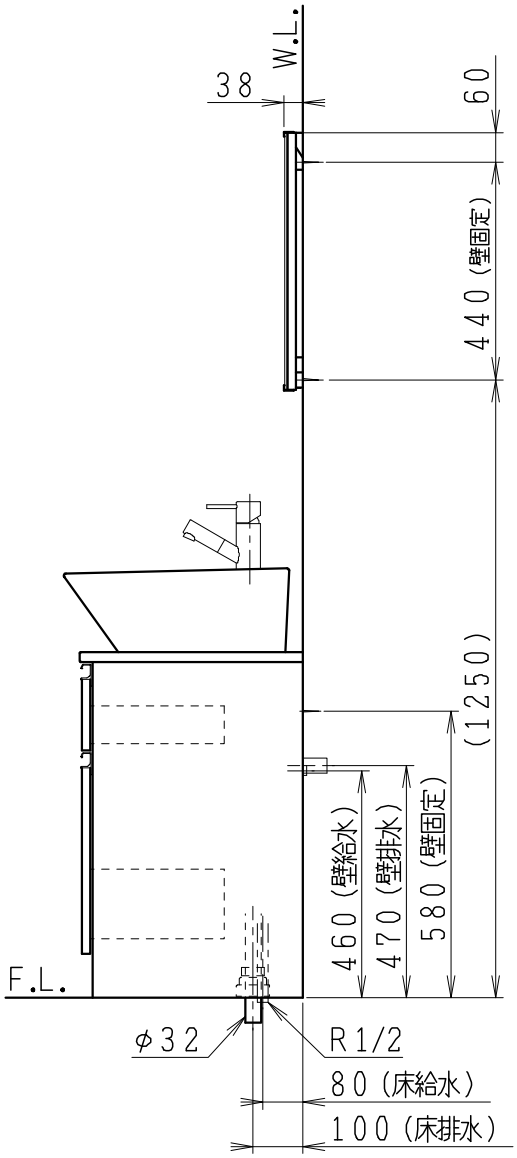

製　図	写　図	検　図	承　認	品名	900mm幅 洗面化粧台	品番	LU0902CS型	尺度	1/15
岩田 '20・4・15	川野 '21・3・16			Janis ジャニス工業株式会社		図番	LUA10461		