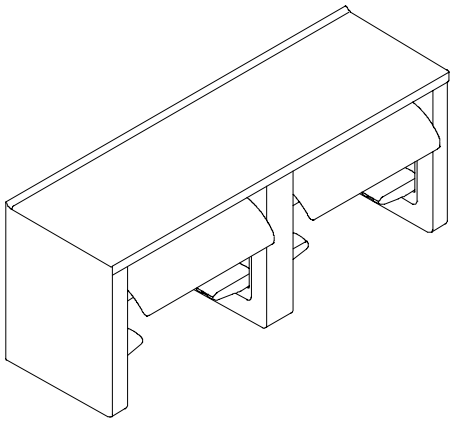

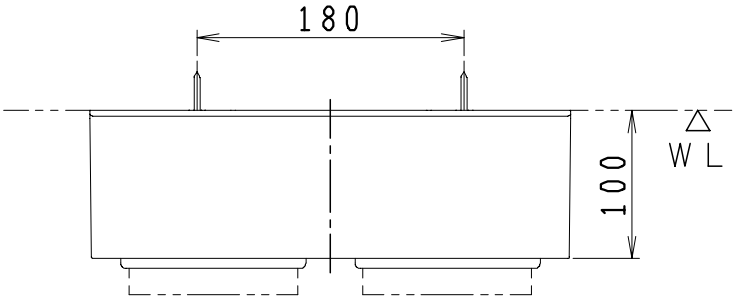


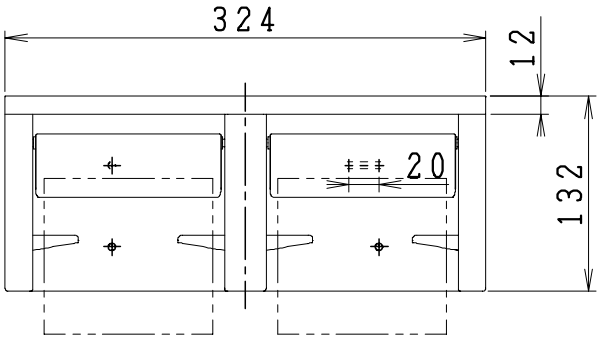


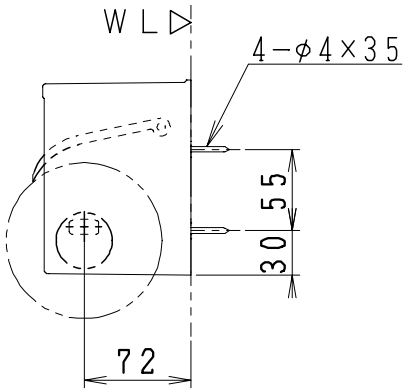


| 製図 | 写図 | 検図 | 承認 | 品名 | 樹脂製二連紙巻器 | 品番 | NC73VJW | 尺度 | 1/5 |
|---|---|---|---|---|---|---|---|---|---|
| 間瀬 | | 地名坊 | 古林 | | ジャニス工業株式会社 | 図番 | 255800 | | |
| 24·12·26 | · · | | | | | | | | |