| 番号 | 品　　名 | 材　　質 | 個数 | 備　　考 |
|---|---|---|---|---|
| 1 | ブラケット/カバー | 合成樹脂 | 2 | エンド用 |
| 2 | ブラケット/カバー | 合成樹脂 | 1 | コーナー用 |
| 3 | パイプ | ステンレス/合成樹脂 | 2 | |
| 4 | タッピンネジ | ステンレス | 8 | |

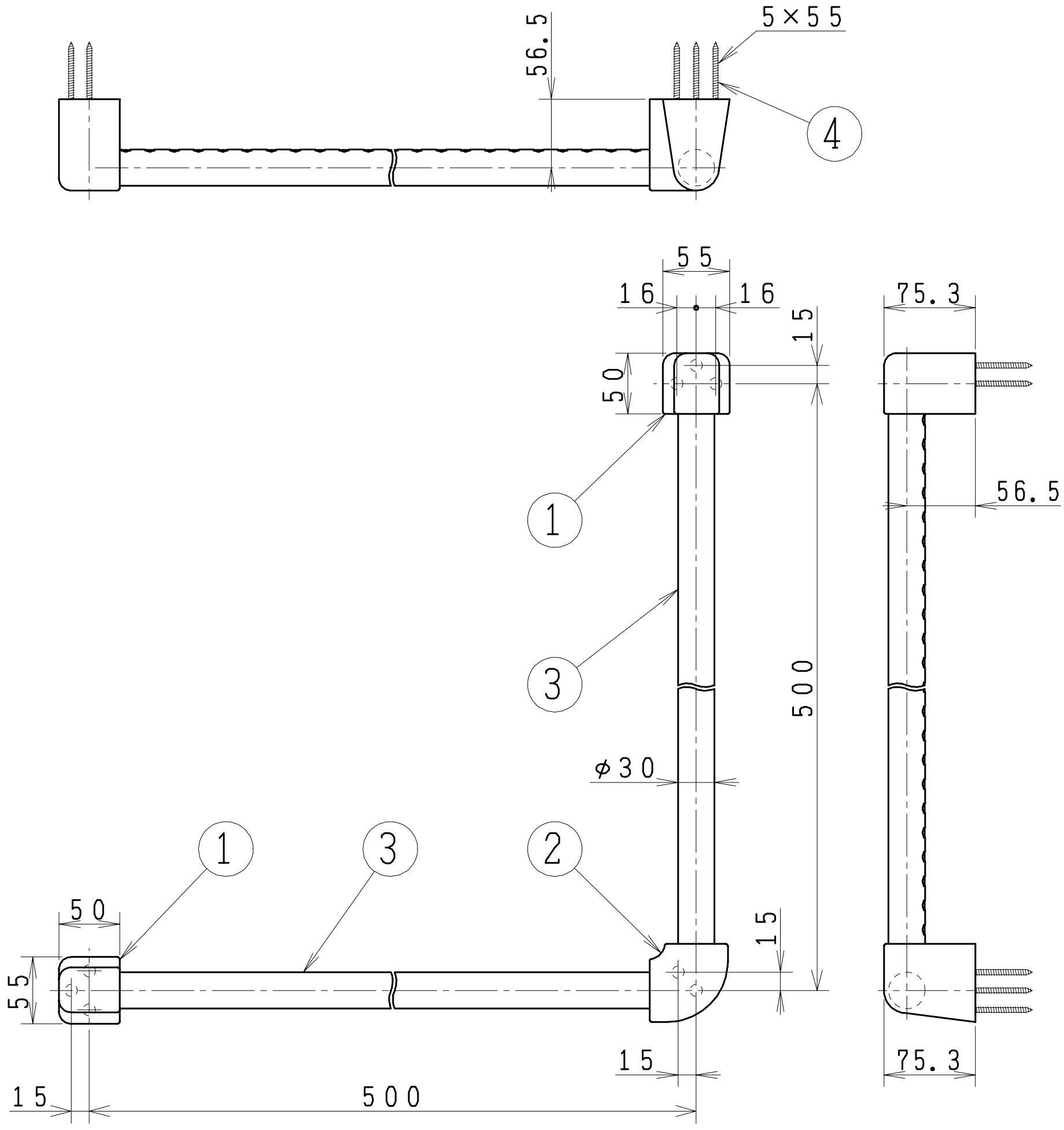


| 製図 | 写図 | 検図 | 承認 | 品名 | アクセサリーバー | 品番 | NA11A | 尺度 | 1/5 |
|---|---|---|---|---|---|---|---|---|---|
| 宮田 | | 又場 | 岩田 | ジャニス工業株式会社 | | 図番 | 912500 | | |
| 13·12·19 | ・　・ | | | | | | | | |