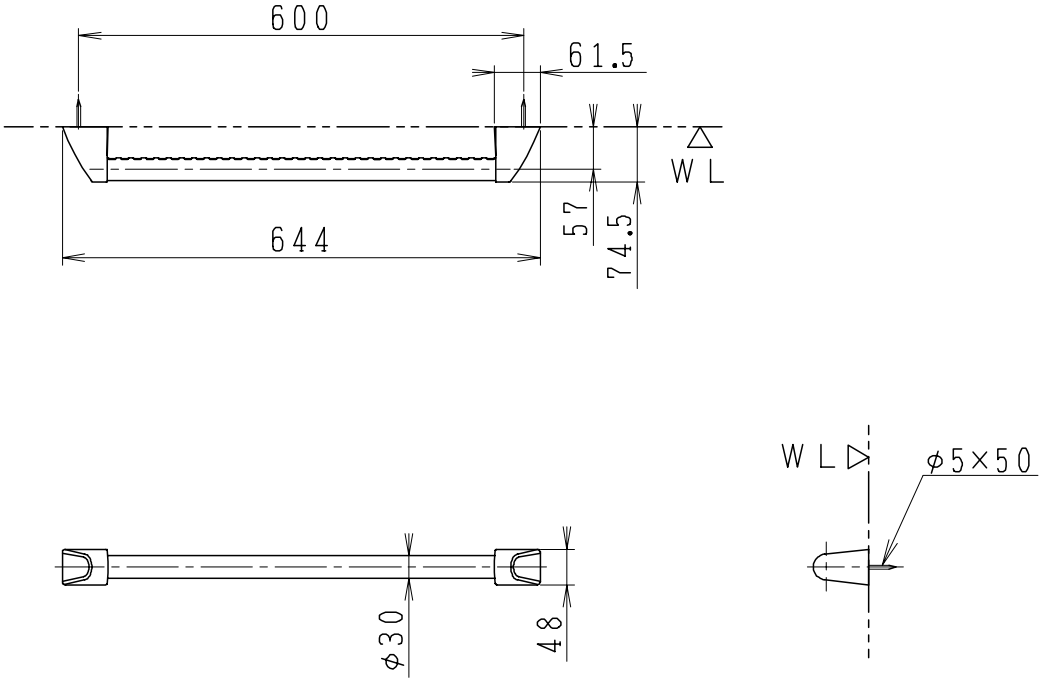

製図	写図	検図	承認	品名	アクセサリーバーⅠ型	品番	NA10C	尺度	1/10
間瀬		地名坊	古林	ジャニス工業株式会社		図番	966500		
21・7・30	・ ・								