器具明細

品番	品名	個数
SC97	簡易水洗便器	1
ST96A-0NE0A	タンクセット(手洗無)	1
NC822W	前丸便座	1
NC170LFY	アングル止水栓	1

前丸便座と止水栓は別途手配になります。

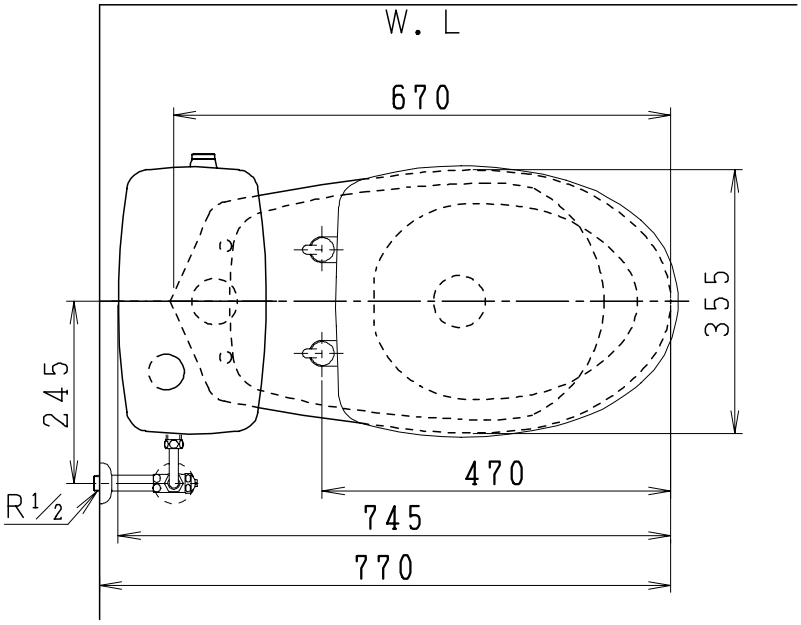

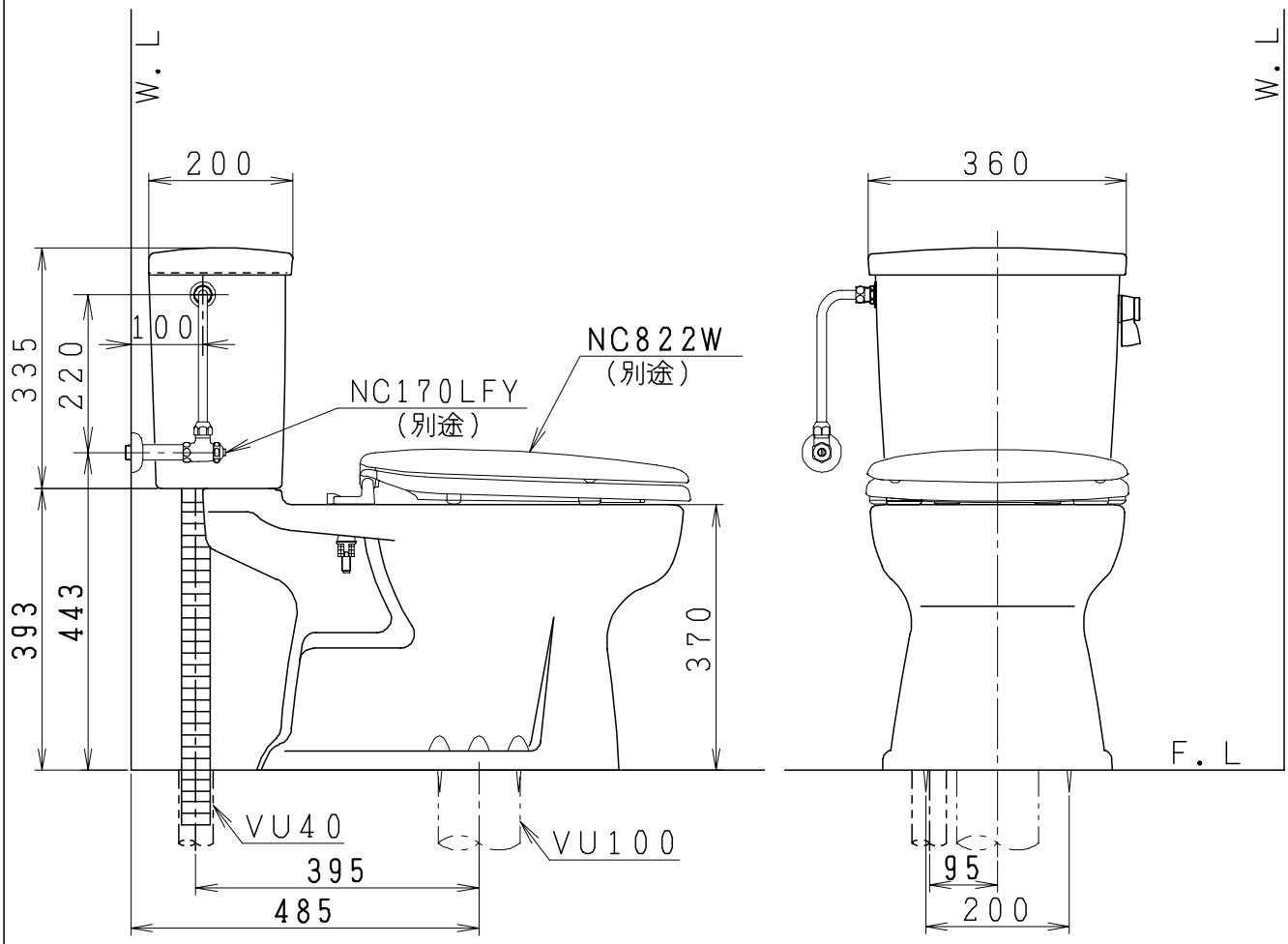

製図	写図	検図	承認	品名	簡易水洗便器	品番	SC97 ST96A-0NE0A	尺度	1/10
竹内		間瀬ゆ	堀	ジャニス工業株式会社		図番	C0201440		
19・2・1	・・								