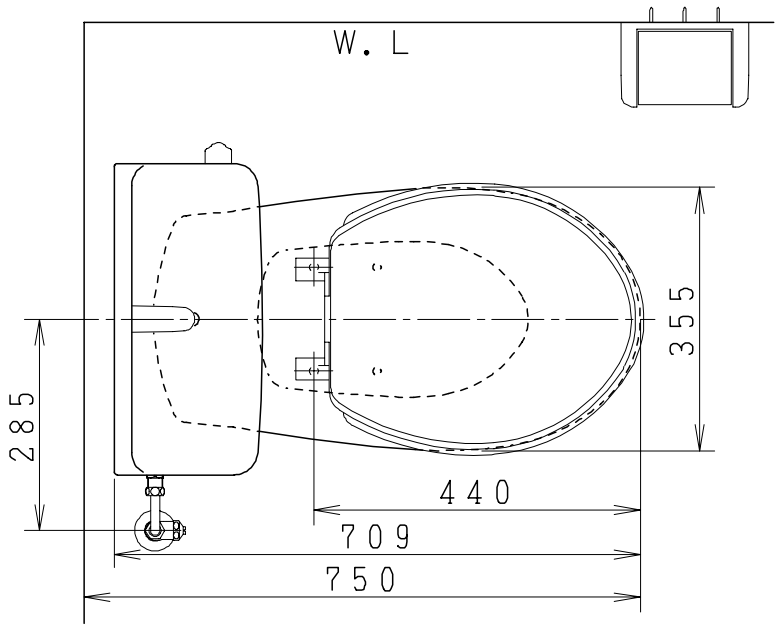

器具明細

品番	品名	個数
CS73P-SW	便器セット	1
NC71VJ	ワンタッチ式紙巻器	1

排水接続管、接続パッキンは別途

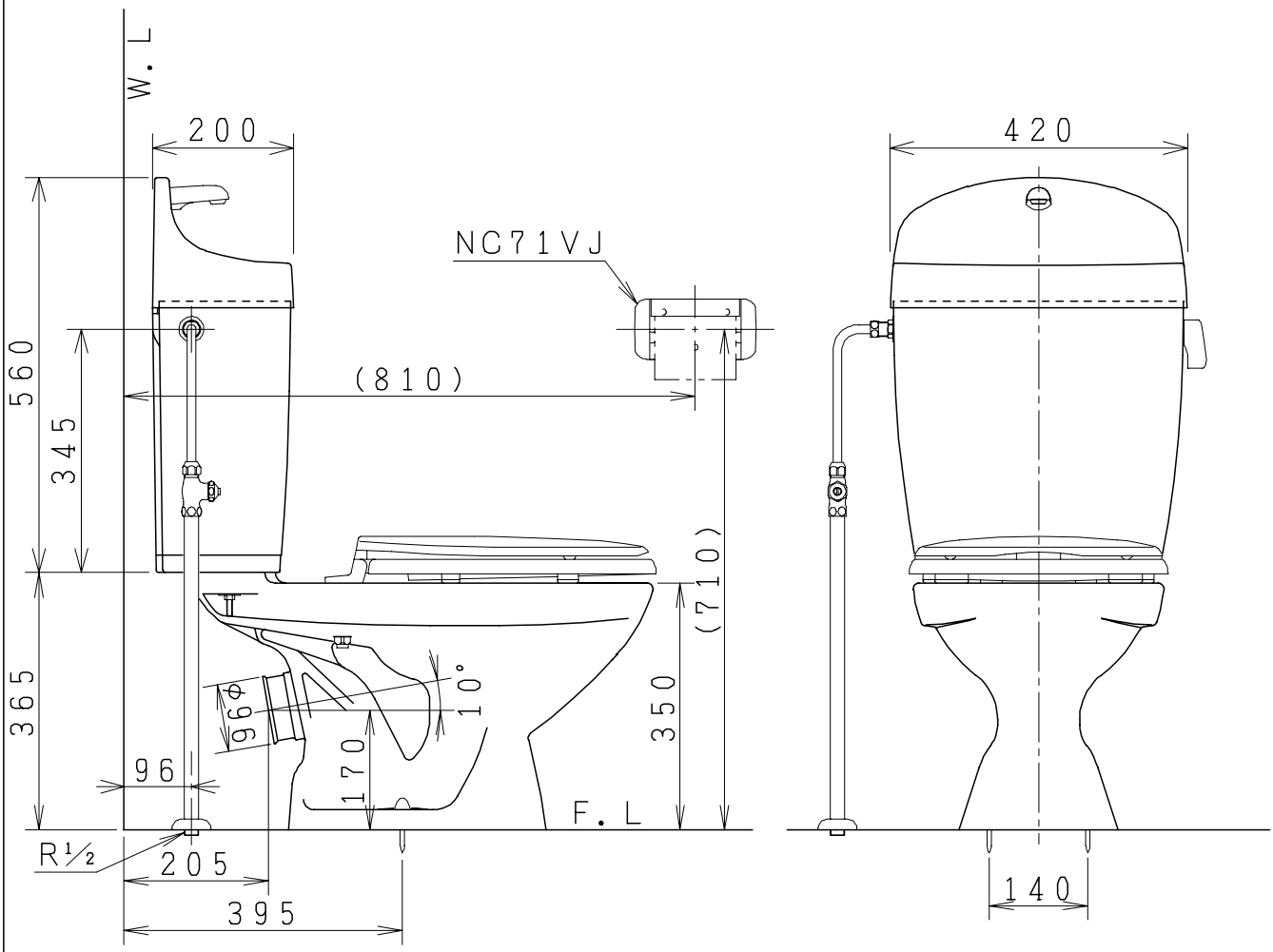

製図	写図	検図	承認	品	洋風タンク密結床上排水洗落し便器（タンク／付属金具一式セット品）	品番	CS73P-SW	尺度	1/10
間瀬			古林		ジャニス工業株式会社	図番	C457S043		
21・6・26									