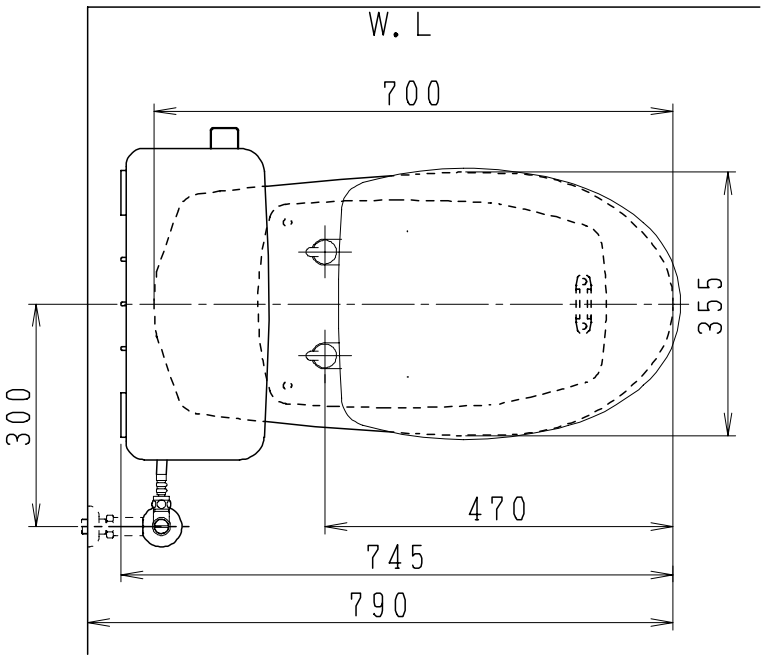

器　具　明　細

品　番	品　名	個数
SC0840-PGB(C)	便器セット	1
SV1900-0E(Y)F	タンクセット	1
NC822W	前丸便座	1

・便器セットCの場合はヒーター仕様を示します。
ヒーター便器の仕様（コード長さ1m）
電源　　AC100V 50／60Hz
消費電力　　23W
・タンクセットYの場合水抜方式を示します。
（別途配管用水抜栓を設置してください）

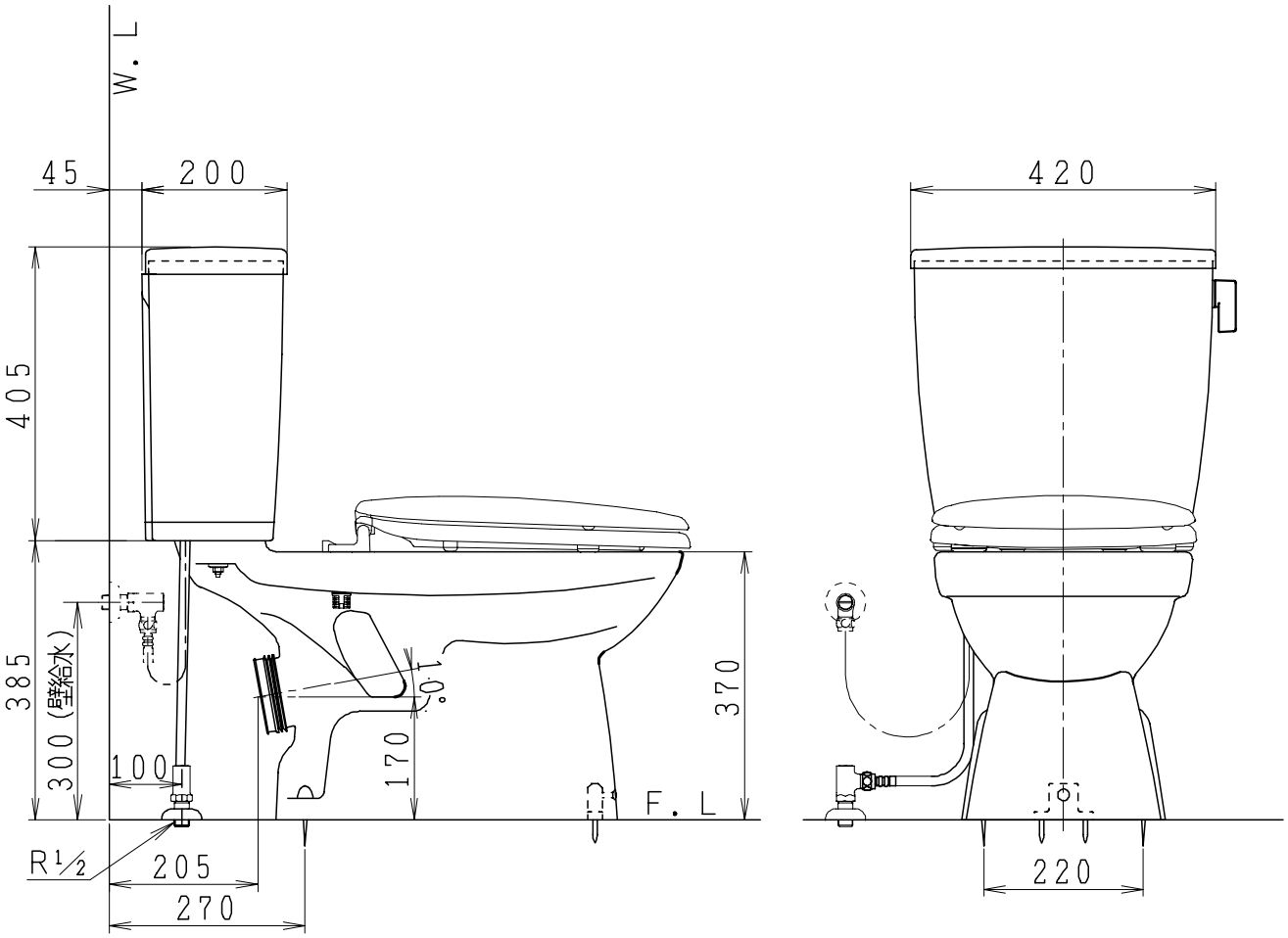

製図	写図	検図	承認	品名	品番	尺度
間瀬			古林	洋風タンク密結床上排水ネオボルテックス防露便器セット 樹脂製防露型手洗無密結ロータンクセット	SC0840-PGB(C) SV1900-0E(Y)F	1/10
24・7・27	・・			ジャニス工業株式会社	図番 C84PV340	